Рекомендации для подбора автоматики к котлам Logano G125/215

Buderus

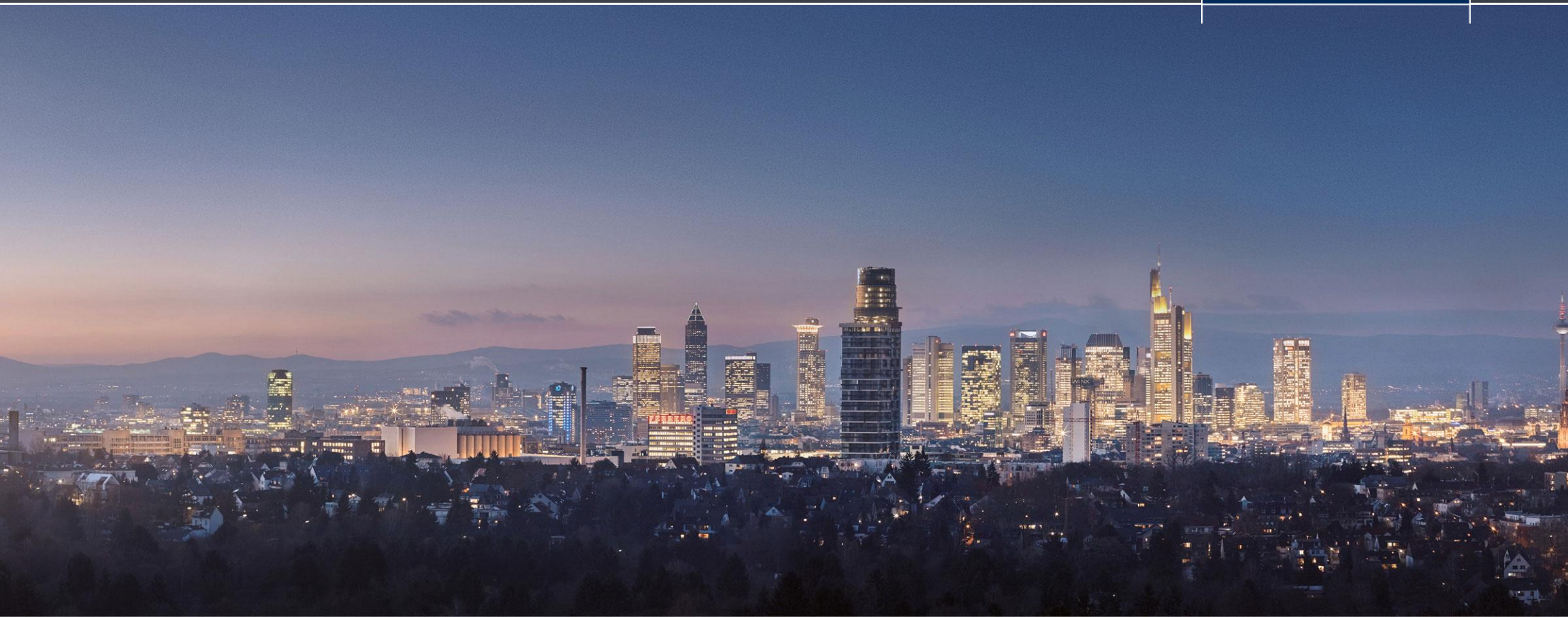

Наименование		Ссылка на страницу
Общие данные	Котёл Buderus Logano G125/215	4
	Система управления EMS plus	6
	Система управления Logamatic 5311	29
Система управления EMS plus	Котёл + 1 прямой контур + ГВС	11
	Котёл + 1 смесительный контур + ГВС	12
	Котёл + 1 прямой + 1 смесительный контур + ГВС	13
	Котёл + 2 смесительных контура + ГВС	14
	Котёл + гидр.разделитель + 2 отопительных контура + ГВС	15
	Котёл + 1 прямой + 2 смесительных контура + ГВС	16
	Котёл + 3 смесительных контура + ГВС	17
	Котёл + гидр.разделитель + 3 смесительных контура + ГВС	18
	Котёл + 1 прямой + 3 смесительных контура + ГВС	19
	Котёл + 4 смесительных контура+ ГВС	20
	Котёл + гидр.разделитель + 4 смесительных контура + ГВС	21
	Котёл + гидр.разделитель + 4 отопительных контура + 2 ГВС	22
	Каскад + гидр.разделитель + 4 отопительных контура + ГВС	24
	Каскад + гидр.разделитель + 4 отопительных контура + 2 ГВС	26

TT/SRF1-SU | 24/08/2020 | © Buderus Otopitelnaja technika o.o.o. 2020. All rights reserved, also regarding any disposal, exploitation, reproduction, editing, distribution, as well as in the event of applications for industrial property rights.

Buderus

Наименование		Ссылка на страницу
Система управления 5311	Котёл + 1 отопительный контур + ГВС	32
	Котёл + 2 отопительных контура + ГВС	33
	Котёл + гидр.разделитель + 2 отопительных контура + ГВС	34
	Котёл + 3 отопительных контура + ГВС	35
	Котёл + гидр.разделитель + 3 отопительных контура + ГВС	36
	Котёл + 4 отопительных контура + ГВС	37
	Котёл + гидр.разделитель + 4 отопительных контура + ГВС	38
	Котёл + гидр.разделитель + 4 отопительных контура + 2 ГВС	39
	Котёл + гидр.разделитель + 5 отопительных контуров и более	41
	Каскад + гидр.разделитель + 4 отопительных контура + 2 ГВС	43

TT/SRF1-SU | 24/08/2020 | © Buderus Otopitelnaja technika o.o.o. 2020. All rights reserved, also regarding any disposal, exploitation, reproduction, editing, distribution, as well as in the event of applications for industrial property rights.

Общие данные

Котёл Buderus Logano G125/215

Комплект поставки:

[1] Блок котла
[2] Обшивка котла
[3] Теплоизоляция
[4] Дверца горелки и ее облицовка
[5] Опорные болты – в комплект G215 не входят
[6] Соединительный элемент обратной линии – в комплект G215 не входит
[7] Техническая документация

Система управления поставляется отдельно

Описание

- Поставляется с номинальной мощностью 25-95 кВт.
- Секции котла из высококачественного надежного чугуна GL 180 M
- Дополнительная надежность в критических эксплуатационных условиях благодаря технологии Thermostream
- Трехходовой принцип отвода дымовых газов внутри котла
- Герметичное исполнение тракта дымовых газов
- Водоохлаждаемая камера сгорания
- Большая фронтальная дверь может открываться налево или направо – что обеспечивает удобный доступ при проведении чистки и технического обслуживания
- Теплоизоляция толщиной 80 мм снижает теплопотери до минимума
- Разнообразные комбинации с горелками, системами управления и баками-водонагревателями
- Предназначен для работы на дизельном топливе или газе – применяемое дизельное топливо EL по DIN 51 603 или любой вид газа при установке газовой вентиляторной горелки

назад к содержанию

TT/SRF1-SU | 24/08/2020 | © Buderus Otopitelnaja technika o.o.o. 2020. All rights reserved, also regarding any disposal, exploitation, reproduction, editing, distribution, as well as in the event of applications for industrial property rights.

Система управления EMS plus

назад к содержанию

TT/SRF1-SU | 24/08/2020 | © Buderus Otopitelnaja technika o.o.o. 2020. All rights reserved, also regarding any disposal, exploitation, reproduction, editing, distribution, as well as in the event of applications for industrial property rights.

Buderus

Общие данные

Logamatic MC110 Retrofit Kit

Артикул 7736603303

Комплект поставки:

- Система управления Logamatic MC110
- Пульт управления RC310 black
- Модуль BRM10
- Кабель горелки
- Кабель питания (включен в модуль BRM10)
- Кабель SAFe BUS (включен в модуль BRM10)
- Датчик температуры котла
- Датчик наружной температуры FA
- Адаптер для монтажа MC110 на котел

Описание

- Подходит для котлов с одноступенчатой горелкой для апгрейда напольных атмосферных котлов Buderus предыдущих поколений, работающих без протокола EMS Plus
- Интерфейс подключения горелки (без автомата SAFe) 7-полюсный разъем горелки (в комплект входит модуль BRM10)
- Возможность подключения внешнего потребителя тепла через беспотенциальный контакт или 0-10 В (с регулированием температуры или мощности)
- Диагностический разъем для подключения Service Key с последующим доступом к программному обеспечению Ecosoft с помощью Service Key (дополнительное оборудование)
- 2 слота для функциональных модулей
- Управление 3-ходовым клапаном переключения на ГВС
- Вывод общего сигнала о неисправности (230 В, макс. 3 А)
- Бак-водонагреватель (управление загрузочным насосом, насосом циркуляции)
- Отопительный контур без смесителя (HK1)
- Возможность работы в погодозависимом режиме
- Внешняя блокировка работы
- Режим работы «Зима/Лето»

назад к содержанию

TT/SRF1-SU | 24/08/2020 | © Buderus Otopitelnaja technika o.o.o. 2020. All rights reserved, also regarding any disposal, exploitation, reproduction, editing, distribution, as well as in the event of applications for industrial property rights.

Общие данные

Пульт управления RC310

Пульт управления RC310 black входит в комплект поставки Logamatic MC110 Retrofit Kit

Описание

- Пульт управления для системы регулирования
- Усовершенствованное сенсорное управление
- Возможность регулирования каскадом в сочетании с модулем MC400
- 2 настраиваемые временные программы для каждого отопительного контура
- Регулирование мощности в зависимости от температуры в помещении или регулирование температуры прямой линии
- При установке RC310 в жилом помещении в качестве комнатного регулятора для управления котлом используется базовый пульт управления BC30 E (дополнительная комплектация).
- Регулирование температуры прямой линии в зависимости от наружной температуры
- Температура подачи до 90°
- Управление отопительным контуром со смесителем или без смесителя (в сочетании с модулем смесителя MM100 на каждый отопительный контур – максимум 4 контура)
- Управление 2-мя баками-водонагревателями горячей воды (требуется отдельный модуль MM100)

назад к содержанию

TT/SRF1-SU | 24/08/2020 | © Buderus Otopitelnaja technika o.o.o. 2020. All rights reserved, also regarding any disposal, exploitation, reproduction, editing, distribution, as well as in the event of applications for industrial property rights.

Общие данные

Пульт управления Logamatic BC30 E

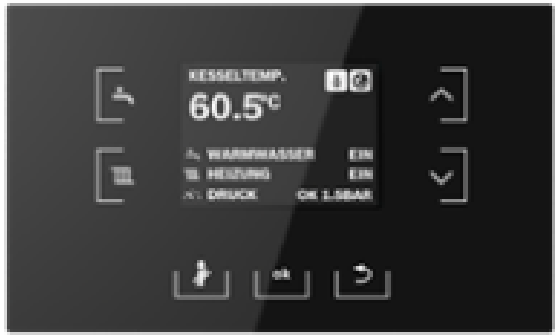

Артикул 7738112426

Комплект поставки:

- Пульт управления
- Техническая документация

Описание

- Настройка управления горелкой
- Текстовая индикация
- Меню для конечного пользователя и выход на сервисный уровень
- Простое управление с помощью сенсорных кнопок
- Режим чистки дисплея
- Настройка отопительной кривой для работы по уличной температуре (необходимо установить уличный датчик, дополнительная комплектация)
- Режим работы «Зима/Лето»
- Настройка температуры режима отопления
- Установка желаемой температуры ГВС
- Отображение информации об ошибках в сервисном меню
- Экранная заставка в режиме ожидания
- Защита от замерзания
- Автоматический/ Ручной/ Аварийный режим
- Отображение заданных и фактических параметров (функция монитора)
- Тест реле
- Функция «Трубочист»

назад к содержанию

TT/SRF1-SU | 24/08/2020 | © Buderus Otopitelnaja technika o.o.o. 2020. All rights reserved, also regarding any disposal, exploitation, reproduction, editing, distribution, as well as in the event of applications for industrial property rights.

Buderus

Общие данные

Дистанционное регулирование температуры

Регулятор	Функционал	Фото	Артикул
RC100	• Дистанционное регулирование температуры. Используется в помещении дополнительно к RC310 • Регулятор, работающий по комнатной температуре для отопительных систем с отопительным контуром без смесителя по одному на каждый отопительный контур (максимум 4) • LCD-дисплей для отображения комнатной температуры **Комплект поставки**: RC100 (EMS&OT), монтажный комплект, документация		7738111011
RC200	• Управление отопительным контуром без смесителя (имеется на котле) или отопительным контуром со смесителем (в сочетании с модулем смесителя MM100) • 1 настраиваемая временная программа • Регулирование мощности в зависимости от температуры в помещении **Комплект поставки:** RC 200, цоколь для установки на стену, монтажный комплект, документация		7738110073

назад к содержанию

TT/SRF1-SU | 24/08/2020 | © Buderus Otopitelnaja technika o.o.o. 2020. All rights reserved, also regarding any disposal, exploitation, reproduction, editing, distribution, as well as in the event of applications for industrial property rights.

Общие данные

Модули расширения

Модуль	Функционал	Фото	Артикул
MM100	Смесительный модуль для расширения системы отопления. Управление насосом отопительного контура с или без смесителя. **Комплект поставки:** MM 100, перемычка для подключения к MC1, монтажный комплект датчика подающей линии, пакет с фиксаторами провода		7738110139
MC400	Модуль для каскадов до 4 котлов, возможно использовать до 5 модулей в системе (16 котлов в каскаде). Входные сигналы: EMS 2, 0 - 10 В, вкл / выкл. Выходной сигнал: 0 – 10 В, EMS 2. Интегрированная индикация неисправности, подключение наружного датчика. **Комплект поставки:** MC 400, крепежные материалы, документация		7738111003
KM200	Для управления и дистанционного контроля отопительной установки через iPhone, iPad или устройства с Android. **Комплект поставки:** KM 200, блок питания (провод 2 м.), провод LAN CAT 5 (длина 2 м.), крепежный материал, документация		8718584845

назад к содержанию

TT/SRF1-SU | 24/08/2020 | © Buderus Otopitelnaja technika o.o.o. 2020. All rights reserved, also regarding any disposal, exploitation, reproduction, editing, distribution, as well as in the event of applications for industrial property rights.

Buderus

Котёл Logano G125/215 + 1 прямой контур + ГВС

Система управления EMS plus

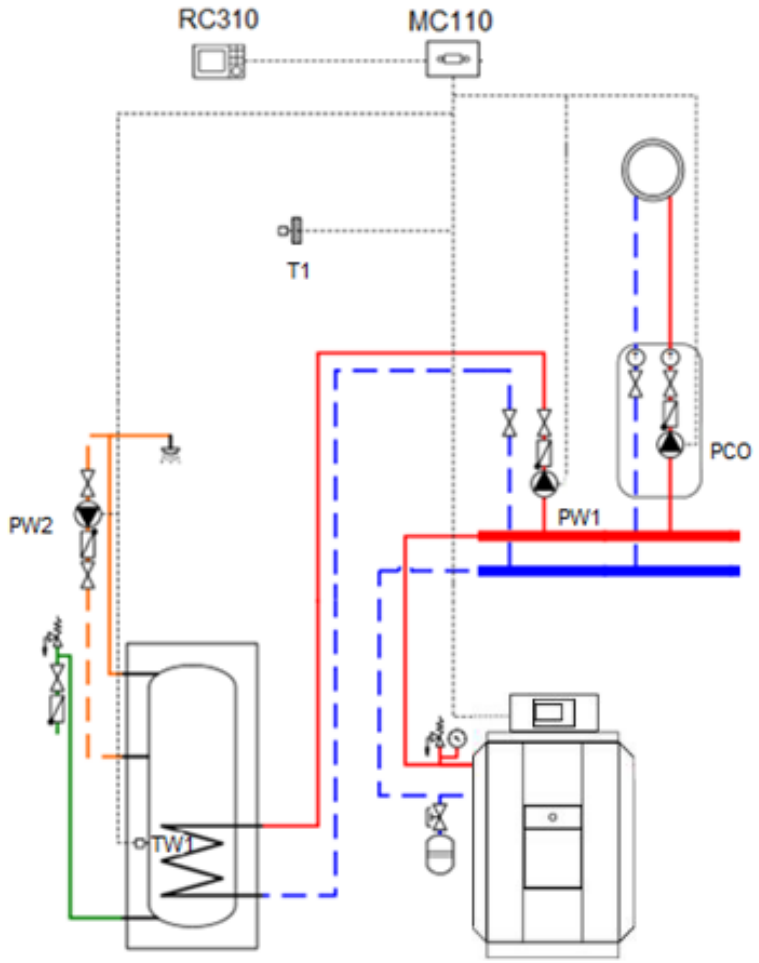

№	Наименование	Кол-во	Артикул
1	Котёл Logano G125 / 215 - __ кВт	1 шт.	xxxxxxxxxx
2	Система управления Logamatic MC110 Retrofit Kit*	1 шт.	7736603303
3	Комплект датчика температуры бака-в/н NTC RD 6,0 10K 3000	1 шт.	7735502288

*в комплект поставки входит: MC 110, RC310, BRM10, датчик FA, монтажная пластина, сдвоенный датчик температуры котла, кабель горелки, кабель питания, кабель SAFe BUS, комплект клемм, монтажный комплект, документация

назад к содержанию

TT/SRF1-SU | 24/08/2020 | © Buderus Otopitelnaja technika o.o.o. 2020. All rights reserved, also regarding any disposal, exploitation, reproduction, editing, distribution, as well as in the event of applications for industrial property rights.

Buderus

Котёл Logano G125/215 + 1 смесительный контур + ГВС

Система управления EMS plus

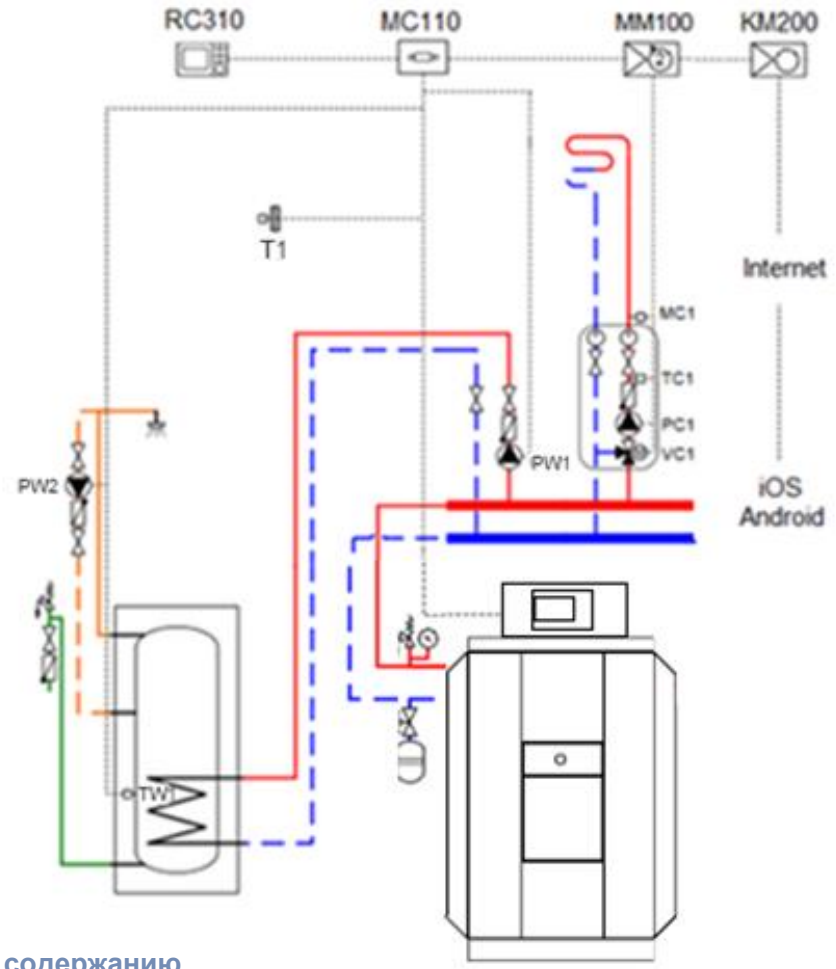

№	Наименование	Кол-во	Артикул
1	Котёл Logano G125 / 215 – __ кВт	1 шт.	xxxxxxxxxx
2	Система управления Logamatic MC110 Retrofit Kit*	1 шт.	7736603303
3	Модуль MM100-C	1 шт.	7738110139
4	Комплект датчика температуры бака-в/н NTC RD 6,0 10K 3000	1 шт.	7735502288
5	Модуль Logamatic web KM200	1 шт.	8718584845

*в комплект поставки входит: MC 110, RC310, BRM10, датчик FA, монтажная пластина, сдвоенный датчик температуры котла, кабель горелки, кабель питания, кабель SAFe BUS, комплект клемм, монтажный комплект, документация

назад к содержанию

TT/SRF1-SU | 24/08/2020 | © Buderus Otopitelnaja technika o.o.o. 2020. All rights reserved, also regarding any disposal, exploitation, reproduction, editing, distribution, as well as in the event of applications for industrial property rights.

Buderus

Котёл Logano G125/215 + 1 прямой + 1 смесительный контур + ГВС

Система управления EMS plus

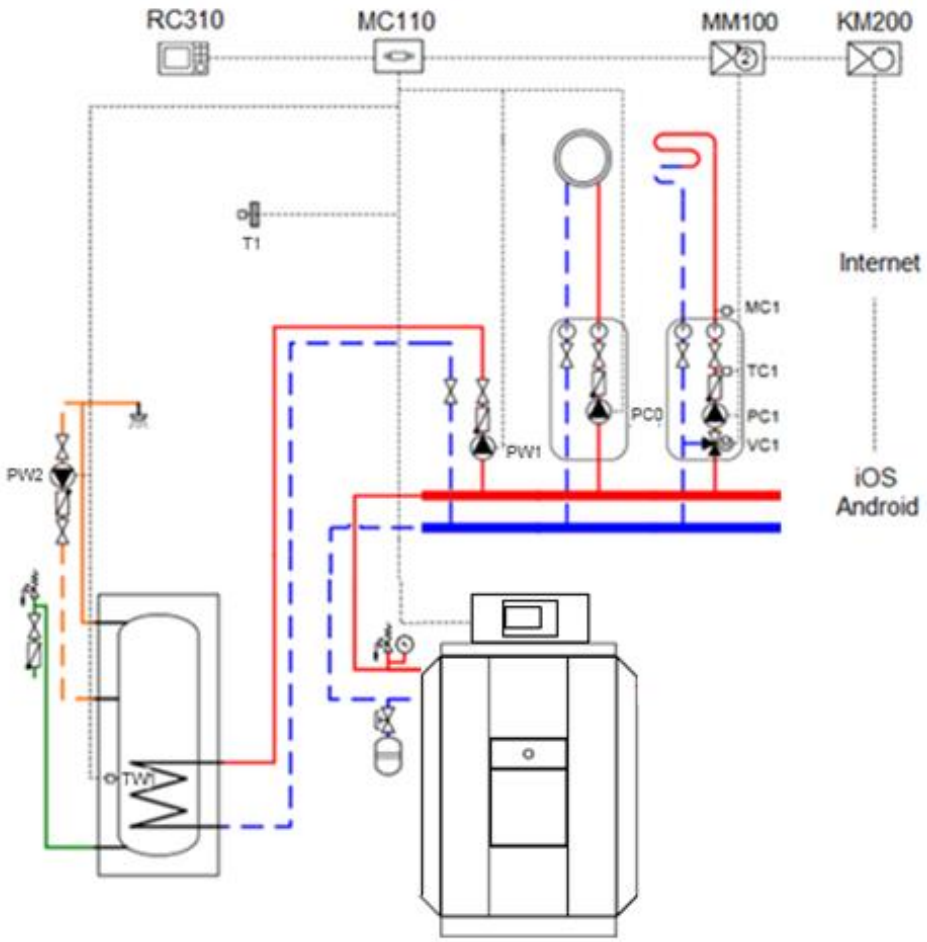

№	Наименование	Кол-во	Артикул
1	Котёл Logano G125 / G215 - __ кВт	1 шт.	xxxxxxxxxx
2	Система управления Logamatic MC110 Retrofit Kit*	1 шт.	7736603303
3	Модуль MM100-C	1 шт.	7738110139
4	Комплект датчика температуры бака-в/н NTC RD 6,0 10K 3000	1 шт.	7735502288
5	Модуль Logamatic web KM200	1 шт.	8718584845

*в комплект поставки входит: MC 110, RC310, BRM10, датчик FA, монтажная пластина, сдвоенный датчик температуры котла, кабель горелки, кабель питания, кабель SAFe BUS, комплект клемм, монтажный комплект, документация

назад к содержанию

TT/SRF1-SU | 24/08/2020 | © Buderus Otopitelnaja technika o.o.o. 2020. All rights reserved, also regarding any disposal, exploitation, reproduction, editing, distribution, as well as in the event of applications for industrial property rights.

Buderus

Котёл Logano G125/215 + 2 смесительных контура + ГВС

Система управления EMS plus

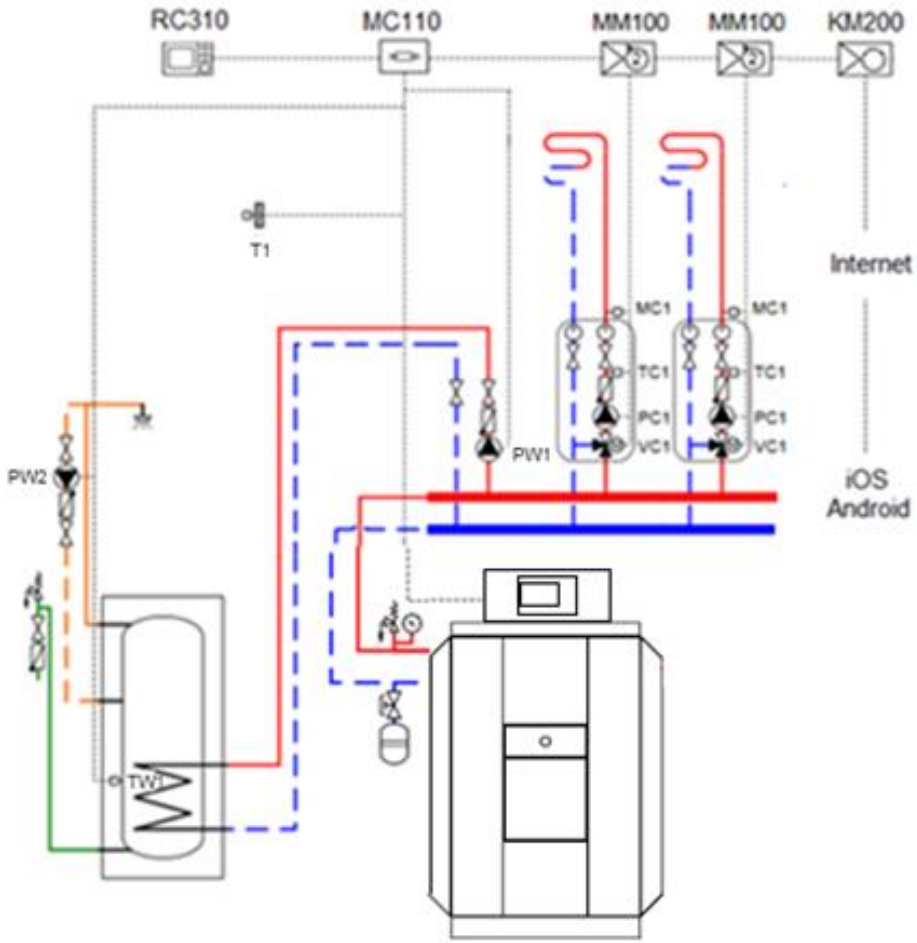

№	Наименование	Кол-во	Артикул
1	Котёл Logano G125 / 215 – __ кВт	1 шт.	xxxxxxxxxx
2	Система управления Logamatic MC110 Retrofit Kit*	1 шт.	7736603303
3	Модуль MM100-C	2 шт.	7738110139
4	Комплект датчика температуры бака-в/н NTC RD 6,0 10K 3000	1 шт.	7735502288
5	Модуль Logamatic web KM200	1 шт.	8718584845

*в комплект поставки входит: MC 110, RC310, BRM10, датчик FA, монтажная пластина, сдвоенный датчик температуры котла, кабель горелки, кабель питания, кабель SAFe BUS, комплект клемм, монтажный комплект, документация

назад к содержанию

TT/SRF1-SU | 24/08/2020 | © Buderus Otopitelnaja technika o.o.o. 2020. All rights reserved, also regarding any disposal, exploitation, reproduction, editing, distribution, as well as in the event of applications for industrial property rights.

Buderus

Котёл Logano G125/215 + гидр.разделитель + 2 смесительных контура + ГВС

Система управления EMS plus

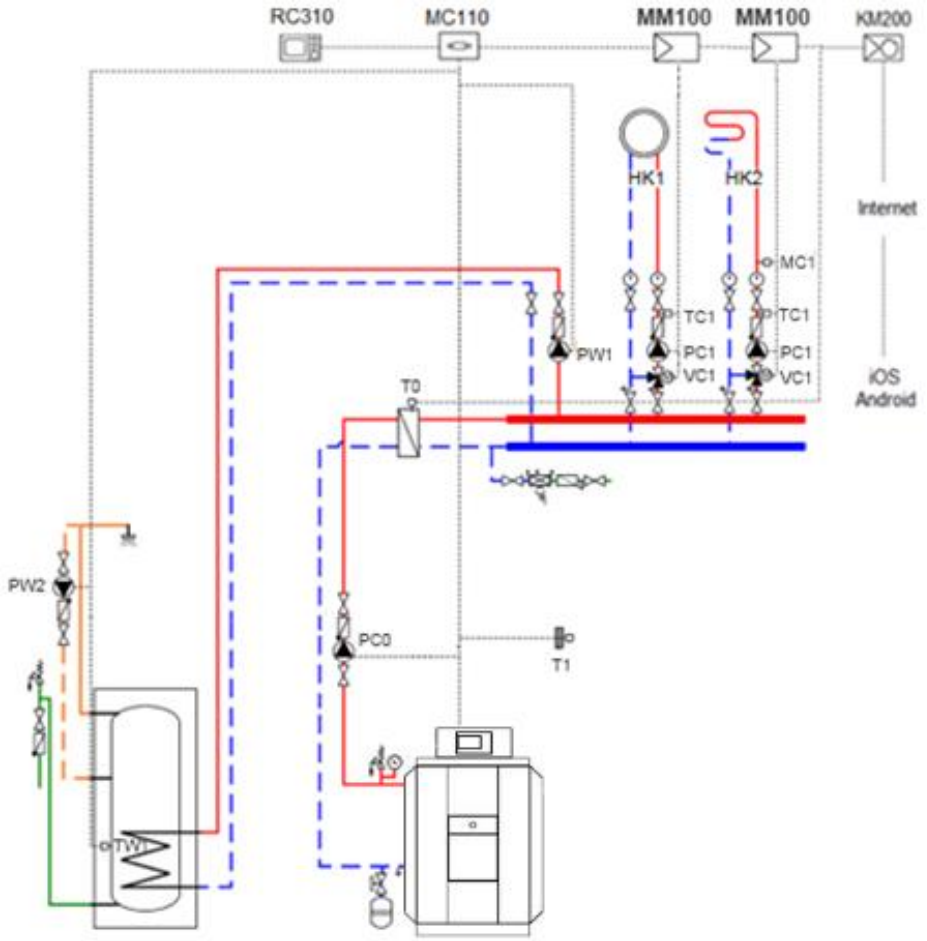

№	Наименование	Кол-во	Артикул
1	Котёл Logano G125 / 215 - __ кВт	1 шт.	xxxxxxxxxx
2	Система управления Logamatic MC110 Retrofit Kit*	1 шт.	7736603303
3	Модуль MM100-C	2 шт.	7738110139
4	Комплект датчика FV/FZ	1 шт.	05991376
5	Модуль Logamatic web KM200	1 шт.	8718584845
6	Комплект датчика температуры бака-в/н NTC RD 6,0 10K 3000	1 шт.	7735502288

*в комплект поставки входит: MC 110, RC310, BRM10, датчик FA, монтажная пластина, сдвоенный датчик температуры котла, кабель горелки, кабель питания, кабель SAFe BUS, комплект клемм, монтажный комплект, документация

назад к содержанию

TT/SRF1-SU | 24/08/2020 | © Buderus Otopitelnaja technika o.o.o. 2020. All rights reserved, also regarding any disposal, exploitation, reproduction, editing, distribution, as well as in the event of applications for industrial property rights.

Buderus

Котёл Logano G125/215 + 1 прямой + 2 смесительных контура + ГВС

Система управления EMS plus

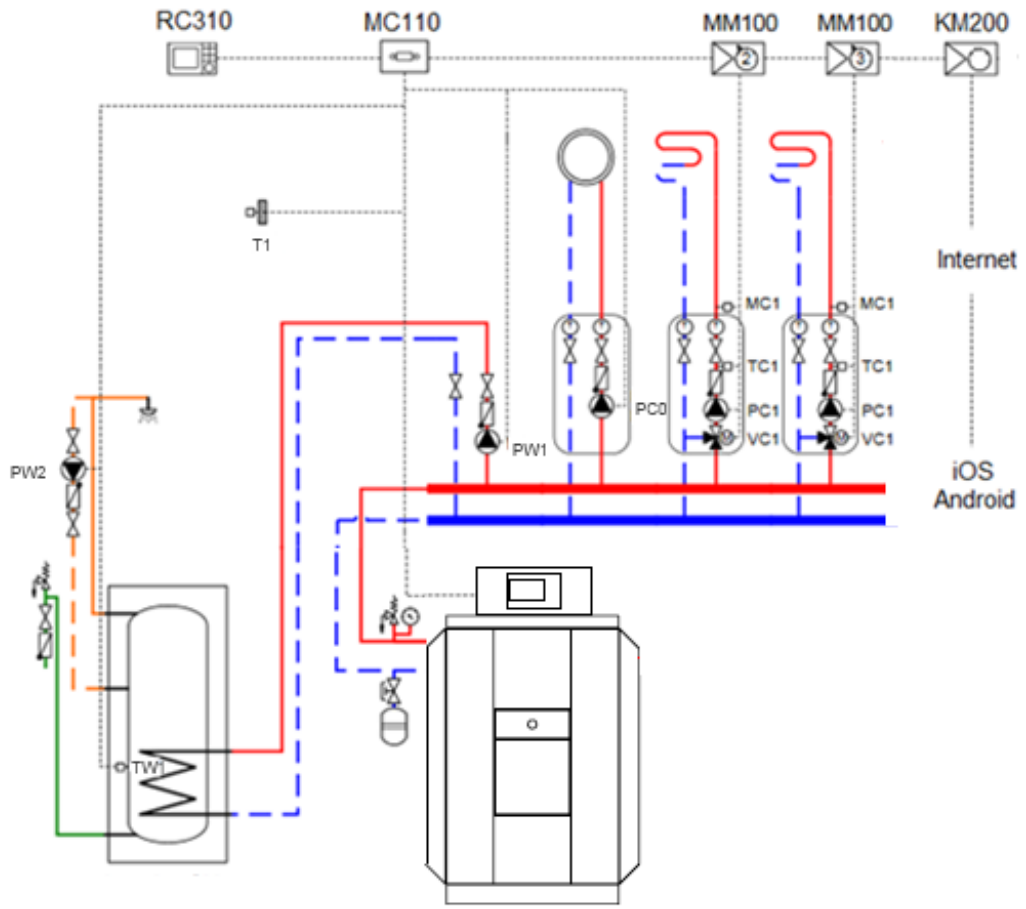

№	Наименование	Кол-во	Артикул
1	Котёл Logano G125 / 215– __ кВт	1 шт.	xxxxxxxxxx
2	Система управления Logamatic MC110 Retrofit Kit*	1 шт.	7736603303
3	Модуль MM100-C	2 шт.	7738110139
4	Комплект датчика температуры бака-в/н NTC RD 6,0 10K 3000	1 шт.	7735502288
5	Модуль Logamatic web KM200	1 шт.	8718584845

*в комплект поставки входит: MC 110, RC310, BRM10, датчик FA, монтажная пластина, сдвоенный датчик температуры котла, кабель горелки, кабель питания, кабель SAFe BUS, комплект клемм, монтажный комплект, документация

назад к содержанию

TT/SRF1-SU | 24/08/2020 | © Buderus Otopitelnaja technika o.o.o. 2020. All rights reserved, also regarding any disposal, exploitation, reproduction, editing, distribution, as well as in the event of applications for industrial property rights.

Buderus

Котёл Logano G125/215 + 3 смесительных контура + ГВС

Система управления EMS plus

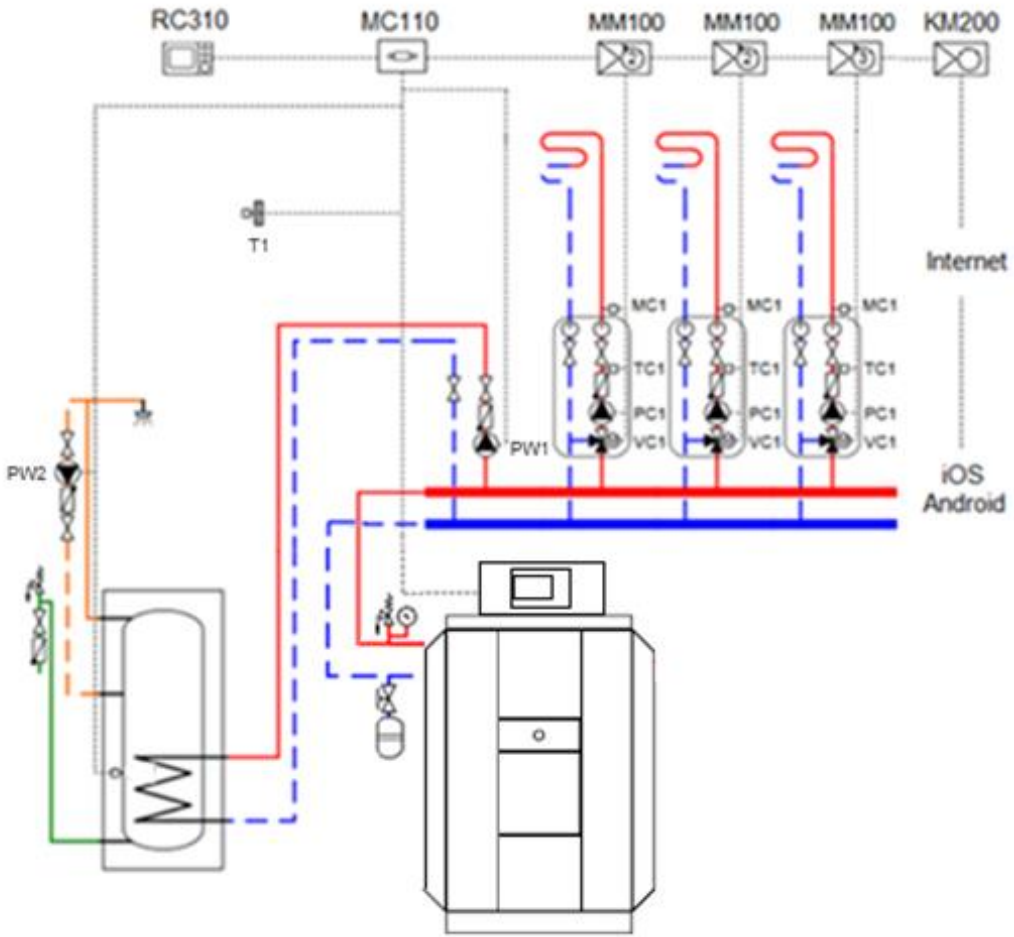

№	Наименование	Кол-во	Артикул
1	Котёл Logano G125 / 215 – __ кВт	1 шт.	xxxxxxxxxx
2	Система управления Logamatic MC110 Retrofit Kit*	1 шт.	7736603303
3	Модуль MM100-C	3 шт.	7738110139
4	Комплект датчика температуры бака-в/н NTC RD 6,0 10K 3000	1 шт.	7735502288
5	Модуль Logamatic web KM200	1 шт.	8718584845

*в комплект поставки входит: MC 110, RC310, BRM10, датчик FA, монтажная пластина, сдвоенный датчик температуры котла, кабель горелки, кабель питания, кабель SAFe BUS, комплект клемм, монтажный комплект, документация

назад к содержанию

TT/SRF1-SU | 24/08/2020 | © Buderus Otopitelnaja technika o.o.o. 2020. All rights reserved, also regarding any disposal, exploitation, reproduction, editing, distribution, as well as in the event of applications for industrial property rights.

Buderus

Котёл Logano G125/215 + гидр.разделитель + 3 смесительных контура + ГВС

Система управления EMS plus

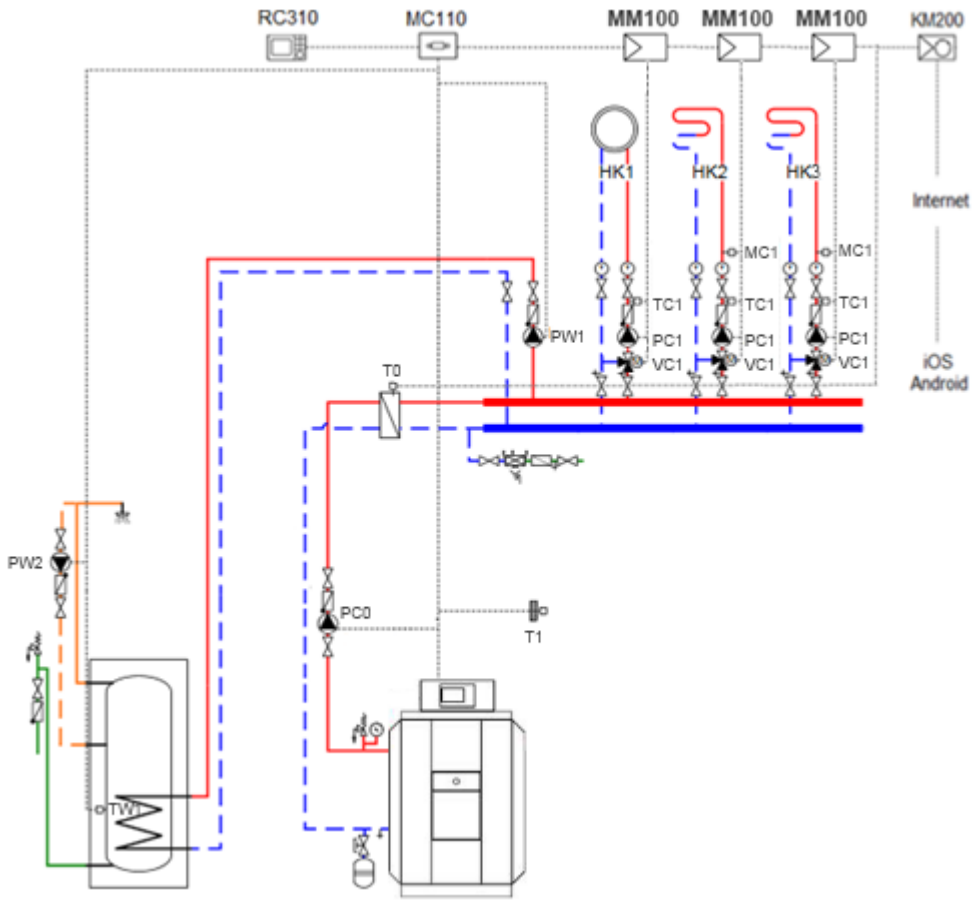

№	Наименование	Кол-во	Артикул
1	Котёл Logano G125 / 215 - __ кВт	1 шт.	xxxxxxxxxx
2	Система управления Logamatic MC110 Retrofit Kit*	1 шт.	7736603303
3	Модуль MM100-C	3 шт.	7738110139
4	Комплект датчика FV/FZ	1 шт.	05991376
5	Модуль Logamatic web KM200	1 шт.	8718584845
6	Комплект датчика температуры бака-в/н NTC RD 6,0 10K 3000	1 шт.	7735502288

*в комплект поставки входит: MC 110, RC310, BRM10, датчик FA, монтажная пластина, сдвоенный датчик температуры котла, кабель горелки, кабель питания, кабель SAFe BUS, комплект клемм, монтажный комплект, документация

назад к содержанию

TT/SRF1-SU | 24/08/2020 | © Buderus Otopitelnaja technika o.o.o. 2020. All rights reserved, also regarding any disposal, exploitation, reproduction, editing, distribution, as well as in the event of applications for industrial property rights.

Buderus

Котёл Logano G125/215 + 1 прямой + 3 смесительных контура + ГВС

Система управления EMS plus

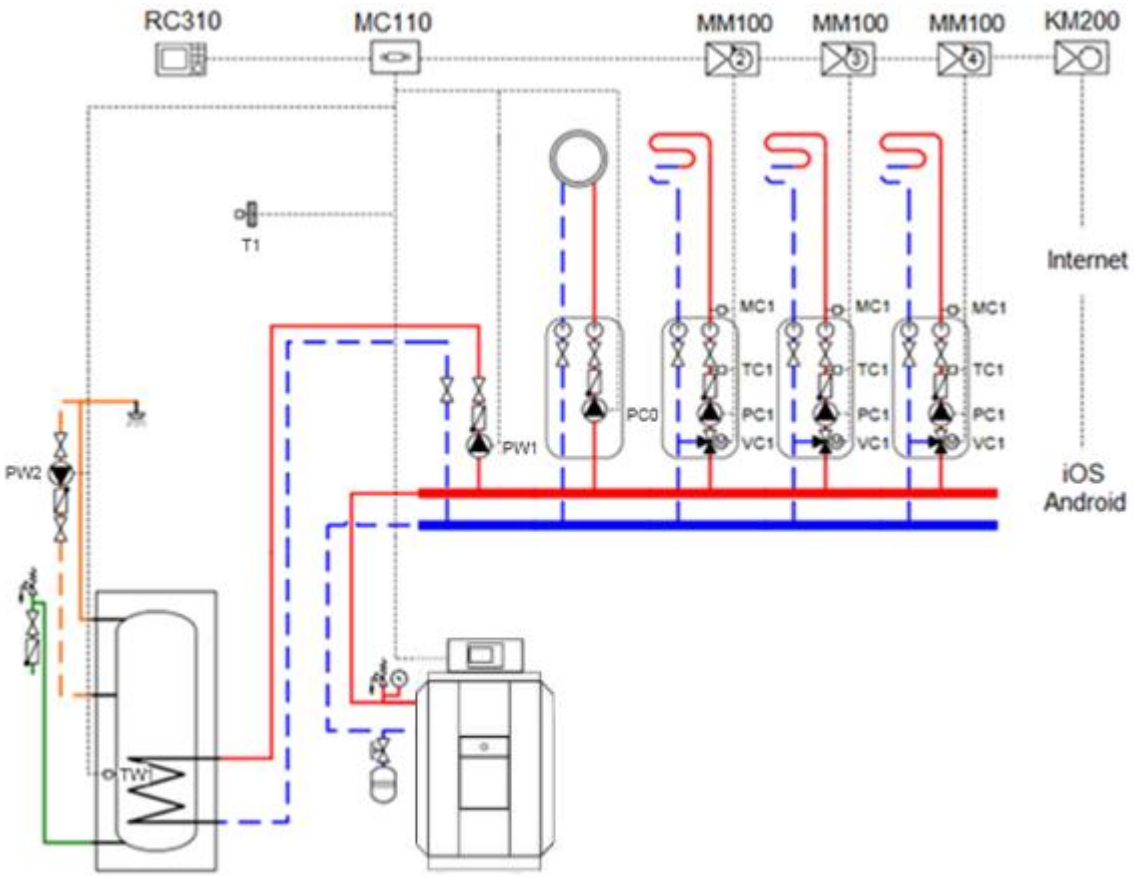

№	Наименование	Кол-во	Артикул
1	Котёл Logano G125 / 215 – __ кВт	1 шт.	xxxxxxxxxx
2	Система управления Logamatic MC110 Retrofit Kit*	1 шт.	7736603303
3	Модуль MM100-C	3 шт.	7738110139
4	Комплект датчика температуры бака-в/н NTC RD 6,0 10K 3000	1 шт.	7735502288
5	Модуль Logamatic web KM200	1 шт.	8718584845

*в комплект поставки входит: MC 110, RC310, BRM10, датчик FA, монтажная пластина, сдвоенный датчик температуры котла, кабель горелки, кабель питания, кабель SAFe BUS, комплект клемм, монтажный комплект, документация

назад к содержанию

TT/SRF1-SU | 24/08/2020 | © Buderus Otopitelnaja technika o.o.o. 2020. All rights reserved, also regarding any disposal, exploitation, reproduction, editing, distribution, as well as in the event of applications for industrial property rights.

Buderus

Котёл Logano G125/215 + 4 смесительных контура+ ГВС

Система управления EMS plus

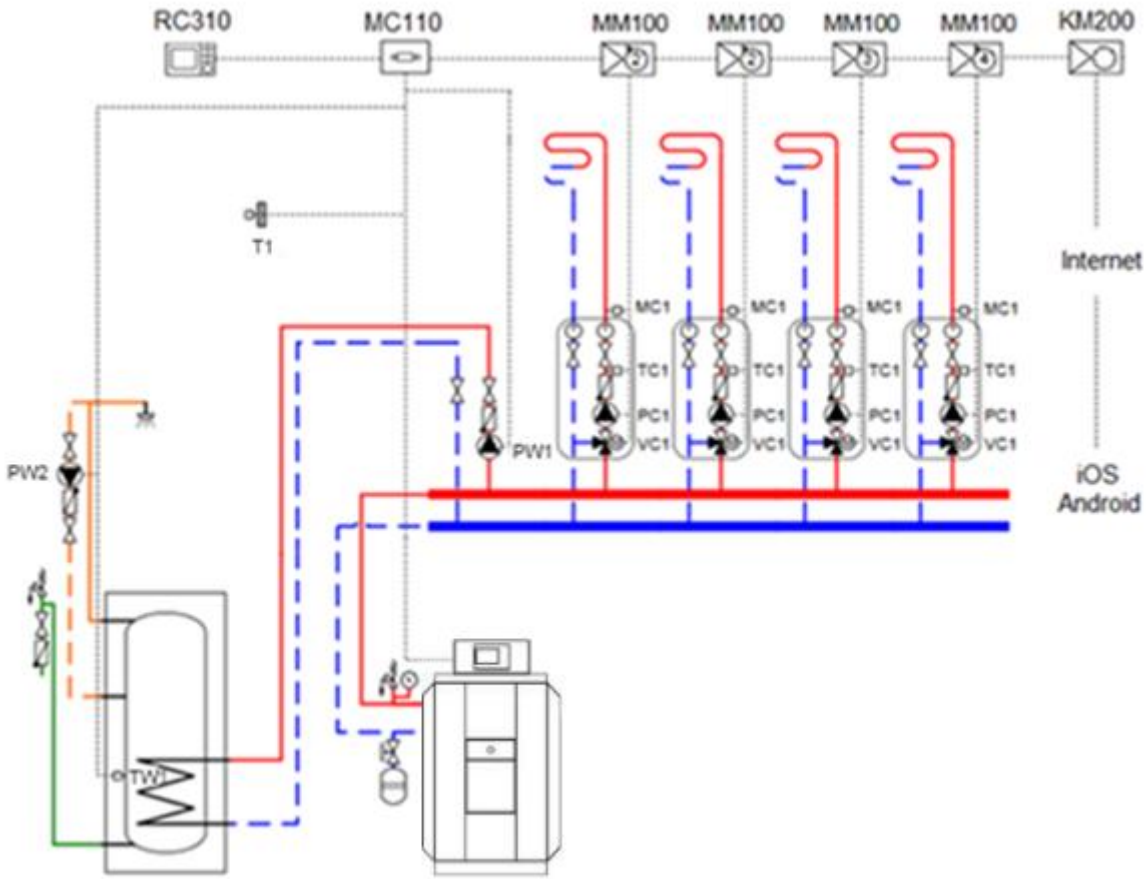

№	Наименование	Кол-во	Артикул
1	Котёл Logano G125 / 215 – __ кВт	1 шт.	xxxxxxxxxx
2	Система управления Logamatic MC110 Retrofit Kit*	1 шт.	7736603303
3	Модуль MM100-C	4 шт.	7738110139
4	Комплект датчика температуры бака-в/н NTC RD 6,0 10K 3000	1 шт.	7735502288
5	Модуль Logamatic web KM200	1 шт.	8718584845

*в комплект поставки входит: MC 110, RC310, BRM10, датчик FA, монтажная пластина, сдвоенный датчик температуры котла, кабель горелки, кабель питания, кабель SAFe BUS, комплект клемм, монтажный комплект, документация

назад к содержанию

TT/SRF1-SU | 24/08/2020 | © Buderus Otopitelnaja technika o.o.o. 2020. All rights reserved, also regarding any disposal, exploitation, reproduction, editing, distribution, as well as in the event of applications for industrial property rights.

Buderus

Котёл Logano G125/215 + гидр.разделитель + 4 смесительных контура + ГВС

Система управления EMS plus

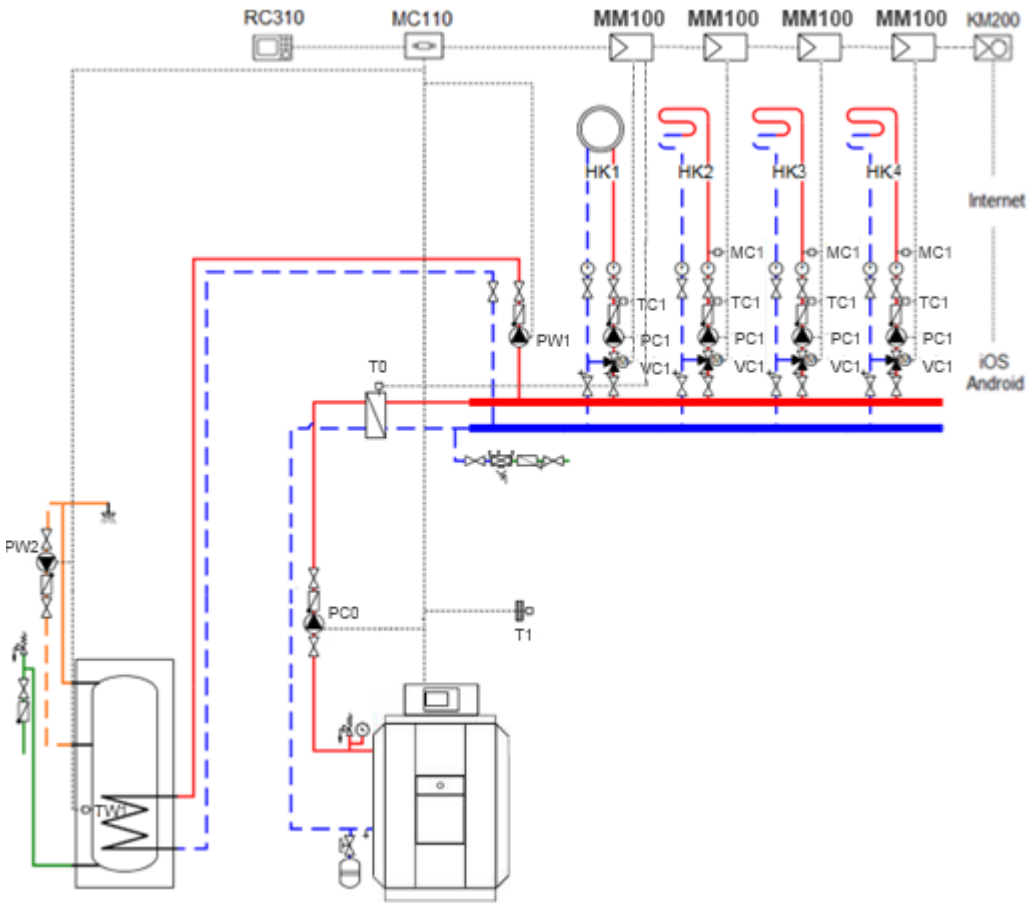

№	Наименование	Кол-во	Артикул
1	Котёл Logano G125 / 215 - __ кВт	1 шт.	xxxxxxxxxx
2	Система управления Logamatic MC110 Retrofit Kit*	1 шт.	7736603303
3	Модуль MM100-C	4 шт.	7738110139
4	Комплект датчика FV/FZ	1 шт.	05991376
5	Модуль Logamatic web KM200	1 шт.	8718584845
6	Комплект датчика температуры бака-в/н NTC RD 6,0 10K 3000	1 шт.	7735502288

*в комплект поставки входит: MC 110, RC310, BRM10, датчик FA, монтажная пластина, сдвоенный датчик температуры котла, кабель горелки, кабель питания, кабель SAFe BUS, комплект клемм, монтажный комплект, документация

назад к содержанию

TT/SRF1-SU | 24/08/2020 | © Buderus Otopitelnaja technika o.o.o. 2020. All rights reserved, also regarding any disposal, exploitation, reproduction, editing, distribution, as well as in the event of applications for industrial property rights.

Buderus

Котёл Logano G125/215 + гидр.разделитель + 4 отопительных контура + 2 ГВС

Система управления EMS plus

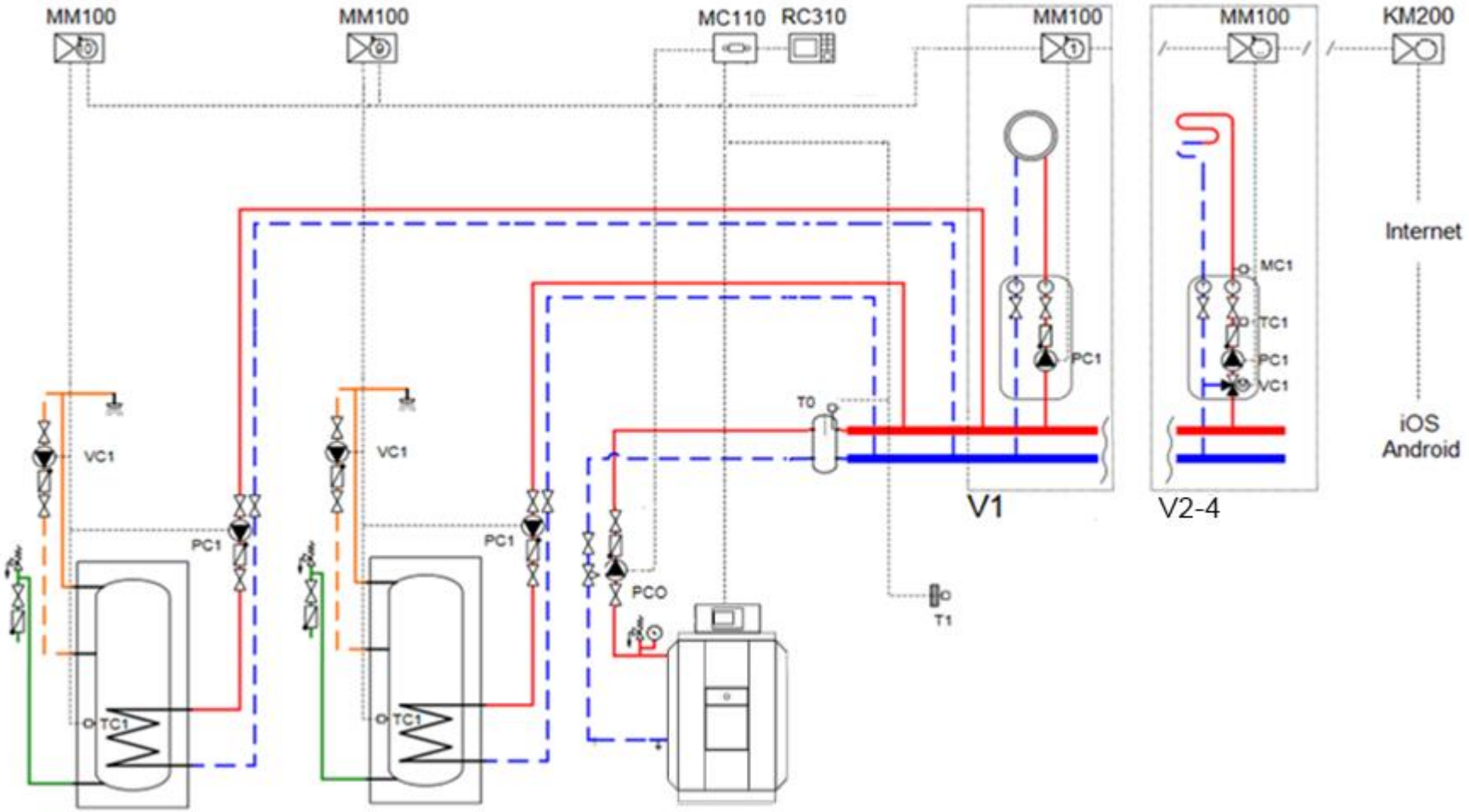

назад к содержанию

TT/SRF1-SU | 24/08/2020 | © Buderus Otopitelnaja technika o.o.o. 2020. All rights reserved, also regarding any disposal, exploitation, reproduction, editing, distribution, as well as in the event of applications for industrial property rights.

Buderus

Котёл Logano G125/215 + гидр.разделитель + 4 отопительных контура + 2 ГВС

Система управления EMS plus

№	Наименование	Кол-во	Артикул
1	Котёл Logano G125 / 215 – __ кВт	1 шт.	xxxxxxxxxx
2	Система управления Logamatic MC110 Retrofit Kit*	1 шт.	7736603303
3	Модуль MM100-C	6 шт.	7738110139
4	Комплект датчика FV/FZ	1 шт.	05991376
5	Модуль Logamatic web KM200	1 шт.	8718584845

*в комплект поставки входит: MC 110, RC310, BRM10, датчик FA, монтажная пластина, сдвоенный датчик температуры котла, кабель горелки, кабель питания, кабель SAFe BUS, комплект клемм, монтажный комплект, документация

назад к содержанию

TT/SRF1-SU | 24/08/2020 | © Buderus Otopitelnaja technika o.o.o. 2020. All rights reserved, also regarding any disposal, exploitation, reproduction, editing, distribution, as well as in the event of applications for industrial property rights.

Buderus

Каскад Logano G125/215 + гидр.разделитель + 4 отопительных контура + ГВС

Система управления EMS plus

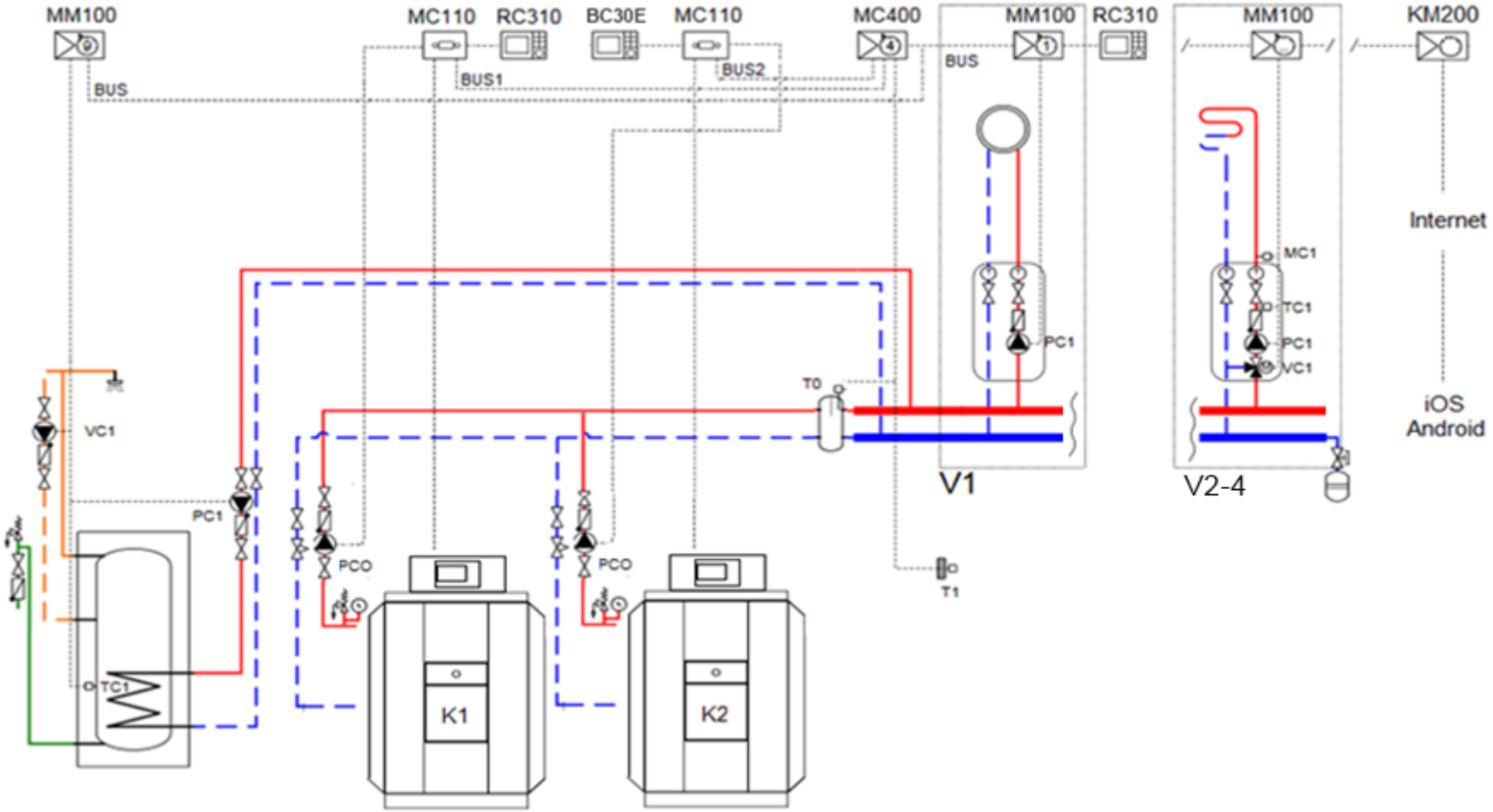

назад к содержанию

TT/SRF1-SU | 24/08/2020 | © Buderus Otopitelnaja technika o.o.o. 2020. All rights reserved, also regarding any disposal, exploitation, reproduction, editing, distribution, as well as in the event of applications for industrial property rights.

Buderus

Каскад Logano G125/215 + гидр.разделитель + 4 отопительных контура + ГВС

Система управления EMS plus

№	Наименование	Кол-во	Артикул
1	Котёл Logano G125 / 215 – __ кВт	2 шт.	xxxxxxxxxx
2	Система управления Logamatic MC110 Retrofit Kit*	2 шт.	7736603303
3	Пульт управления BC30 E	1 шт.	7738112426
4	Модуль MC400	1 шт.	7738111003
5	Комплект датчика FV/FZ	1 шт.	05991376
6	Модуль MM100-C	5 шт.	7738110139
7	Модуль Logamatic web KM200	1 шт.	8718584845

*в комплект поставки входит: MC 110, RC310, BRM10, датчик FA, монтажная пластина, сдвоенный датчик температуры котла, кабель горелки, кабель питания, кабель SAFe BUS, комплект клемм, монтажный комплект, документация

назад к содержанию

TT/SRF1-SU | 24/08/2020 | © Buderus Otopitelnaja technika o.o.o. 2020. All rights reserved, also regarding any disposal, exploitation, reproduction, editing, distribution, as well as in the event of applications for industrial property rights.

Buderus

Каскад Logano G125/215 + гидр.разделитель + 4 отопительных контура + 2 ГВС

Система управления EMS plus

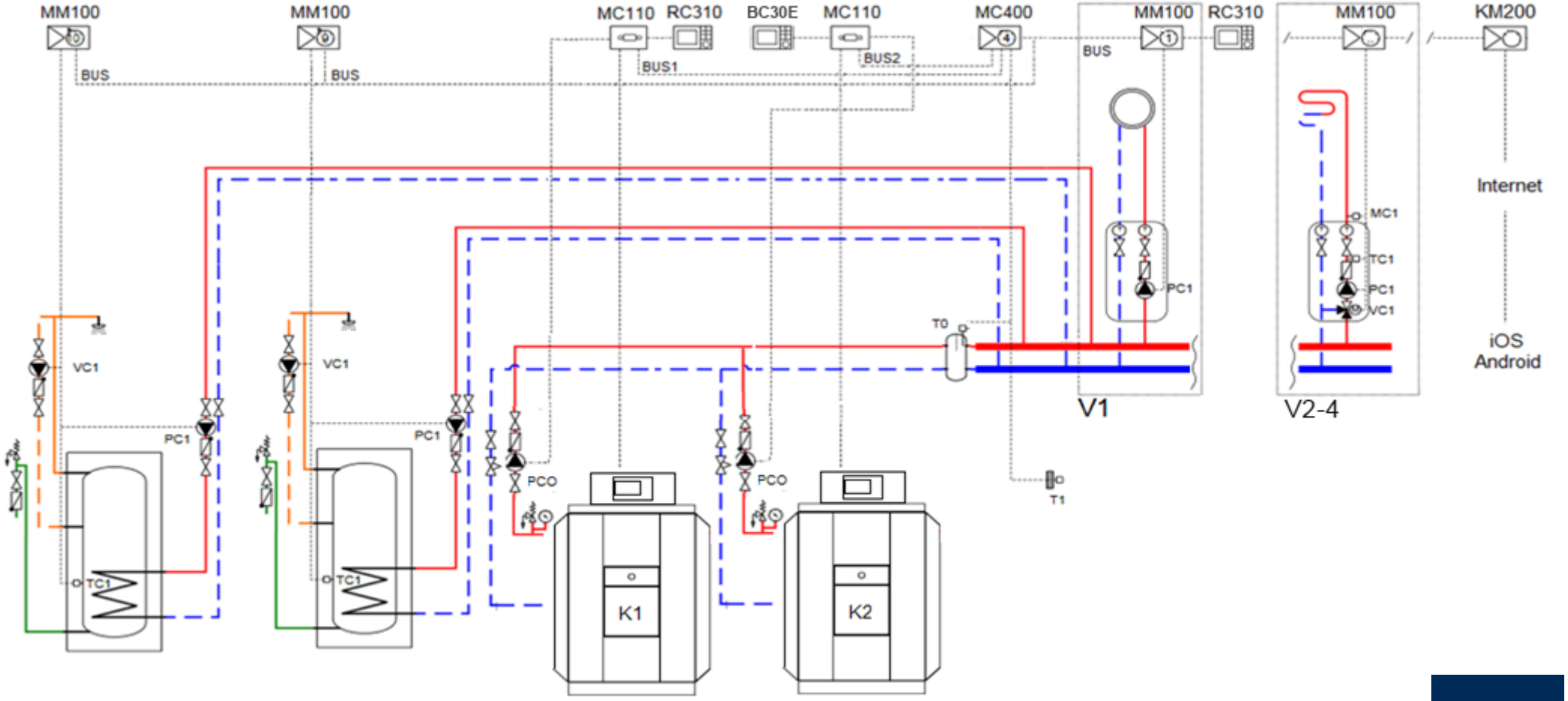

назад к содержанию

TT/SRF1-SU | 24/08/2020 | © Buderus Otopitelnaja technika o.o.o. 2020. All rights reserved, also regarding any disposal, exploitation, reproduction, editing, distribution, as well as in the event of applications for industrial property rights.

Buderus

Каскад Logano G125/215 + гидр.разделитель + 4 отопительных контура + 2 ГВС

Система управления EMS plus

№	Наименование	Кол-во	Артикул
1	Котёл Logano G125 / 215 – __ кВт	2 шт.	xxxxxxxxxx
2	Система управления Logamatic MC110 Retrofit Kit*	2 шт.	7736603303
3	Пульт управления BC30 E	1 шт.	7738112426
4	Модуль MC400	1 шт.	7738111003
5	Комплект датчика FV/FZ	1 шт.	05991376
6	Модуль MM100-C	6 шт.	7738110139
7	Модуль Logamatic web KM200	1 шт.	8718584845

*в комплект поставки входит: MC 110, RC310, BRM10, датчик FA, монтажная пластина, сдвоенный датчик температуры котла, кабель горелки, кабель питания, кабель SAFe BUS, комплект клемм, монтажный комплект, документация

назад к содержанию

TT/SRF1-SU | 24/08/2020 | © Buderus Otopitelnaja technika o.o.o. 2020. All rights reserved, also regarding any disposal, exploitation, reproduction, editing, distribution, as well as in the event of applications for industrial property rights.

Buderus

Система управления Logamatic 5000

назад к содержанию

TT/SRF1-SU | 24/08/2020 | © Buderus Otopitelnaja technika o.o.o. 2020. All rights reserved, also regarding any disposal, exploitation, reproduction, editing, distribution, as well as in the event of applications for industrial property rights.

Buderus

Общие данные

Logamatic 5311

Артикул 7736602036

Комплект поставки:

- Автоматика Logamatic 5311
- Модуль BCT 531 с ЖК экраном
- Уличный датчик FA
- Датчик температуры котла FK
- Датчик FV/FZ
- Документация
- Диск с Open Source Software
- Комплект зажимов для проводов
- Кабель второй ступени горелки

Описание

- Модульный цифровой контроллер для котельных установок
- Возможность дополнительного расширения с помощью функциональных модулей, благодаря 4 свободным разъемам для модулей
- Возможно расширение до 16 автоматик в одной системе, т.о. максимальное количество управляемых **контуров до 160 шт**
- Качественный и надежный сенсорный дисплей 7" высокого разрешения для параметризации, считывания и индикации всех данных контроллера
- Максимально простое и интуитивное управление, индикация посредством визуализации гидравлических контуров – как управление смартфоном
- Встроенный разъем Ethernet для функции IP inside, включая контроль и управление системы. Параметризация важных для управления значений (базовые функции)
- Разъем USB для параметризации, сохранения параметров установки, обновления версии программного обеспечения
- Возможна запись данных автоматики SD-карту

Базовые функциональные возможности

- Использование в качестве контроллера для котельных установок с функцией управления горелкой, ведущий/ведомый режим работы
- Управление отопительным контуром с/без исполнительного механизма с возможностью подключения дистанционного управления
- Управление насосом контура ГВС и циркуляционным насосом
- Режим «отпуск» со свободно выбираемой функцией понижения температуры
- Переключение «летнее/зимнее время»

назад к содержанию

TT/SRF1-SU | 24/08/2020 | © Buderus Otopitelnaja technika o.o.o. 2020. All rights reserved, also regarding any disposal, exploitation, reproduction, editing, distribution, as well as in the event of applications for industrial property rights.

Buderus

Общие данные

Модули расширения

Модуль	Функционал	Артикул
FM-MM	Управление отопительной установкой с двумя отопительными контурами с/без исполнительного механизма **Комплект поставки:** FM-MM, датчик FV/FZ, крепёжный материал для датчика, документация	8718598828
FM-MW	Управление отопительным контуром и контуром ГВС **Комплект поставки:** FM-MW, датчик AS1, крепёжный материал для датчика, документация	8718598831
FM-CM	Подключение в каскад до 4 теплогенераторов **Комплект поставки:** FM-CM, датчик FV/FZ, теплопроводная паста, крепёжный материал для накладного датчика, документация	7736602088
FM-SI	Подключение внешних предохранительных устройств **Комплект поставки:** FM-SI, четыре рыжие фишки SI, удлинитель питающего следующий модуль кабеля, документация	8718598835
FM-AM	Подключение одного альтернативного теплогенератора к отопительной установке **Комплект поставки:** FM-AM, 2 датчика температуры 6 мм, 2 накладных датчика (Ø 9 мм), крепежный материал для накладного датчика, документация	7736602069

назад к содержанию

TT/SRF1-SU | 24/08/2020 | © Buderus Otopitelnaja technika o.o.o. 2020. All rights reserved, also regarding any disposal, exploitation, reproduction, editing, distribution, as well as in the event of applications for industrial property rights.

Buderus

Общие данные

Дистанционное управление BFU

Артикул 30002256

Описание

Дистанционное управление для отдельного управления отопительным контуром из помещения со следующими функциями:

- Ввод задаваемых параметров, изменение заданной температуры в помещении
- Переключатели для «Автоматического режима», «Постоянного отопления», «Постоянного режима с пониженной температурой»
- Контроль комнатной температуры в ночном режиме (с пониженной температурой). С помощью датчика можно контролировать ночью комнатную температуру (в режиме с пониженной температурой и при регулировании по комнатной температуре)
- Функция комнатного регулятора: при задании отопительной системы как «Комнатный регулятор» управление параметрами определенного отопительного контура может происходить только в зависимости от комнатной температуры, т.е. независимо от наружной температуры
- Возможно подключение внешнего датчика комнатной температуры
- Дополнительный светодиод показывает работу контура в летнем режиме
- Все светодиоды мигают при возникновении каких-либо неисправностей
- **Для одного отопительного контура – одно дистанционное управление**

назад к содержанию

TT/SRF1-SU | 24/08/2020 | © Buderus Otopitelnaja technika o.o.o. 2020. All rights reserved, also regarding any disposal, exploitation, reproduction, editing, distribution, as well as in the event of applications for industrial property rights.

Котёл Logano G125/215 + 1 отопительный контур + ГВС

Система управления 5311

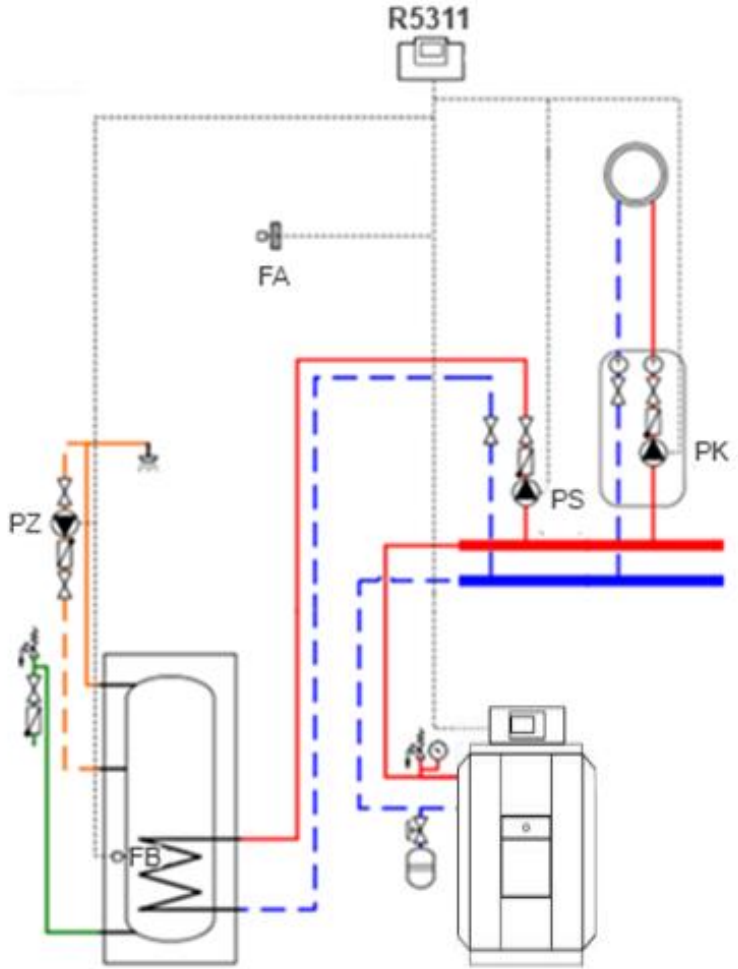

№	Наименование	Кол-во	Артикул
1	Котёл Logano G125 / G215 - __ кВт	1 шт.	xxxxxxxxxx
2	Система управления Logamatic R5311	1 шт.	7736602036
3	Комплект датчика температуры бака-в/н NTC RD 6,0 10K 3000	1 шт.	7735502288

* Датчик уличной температуры FA входит в комплект поставки R5311

назад к содержанию

TT/SRF1-SU | 24/08/2020 | © Buderus Otopitelnaja technika o.o.o. 2020. All rights reserved, also regarding any disposal, exploitation, reproduction, editing, distribution, as well as in the event of applications for industrial property rights.

Buderus

Котёл Logano G125/215 + 2 отопительных контура + ГВС

Система управления 5311

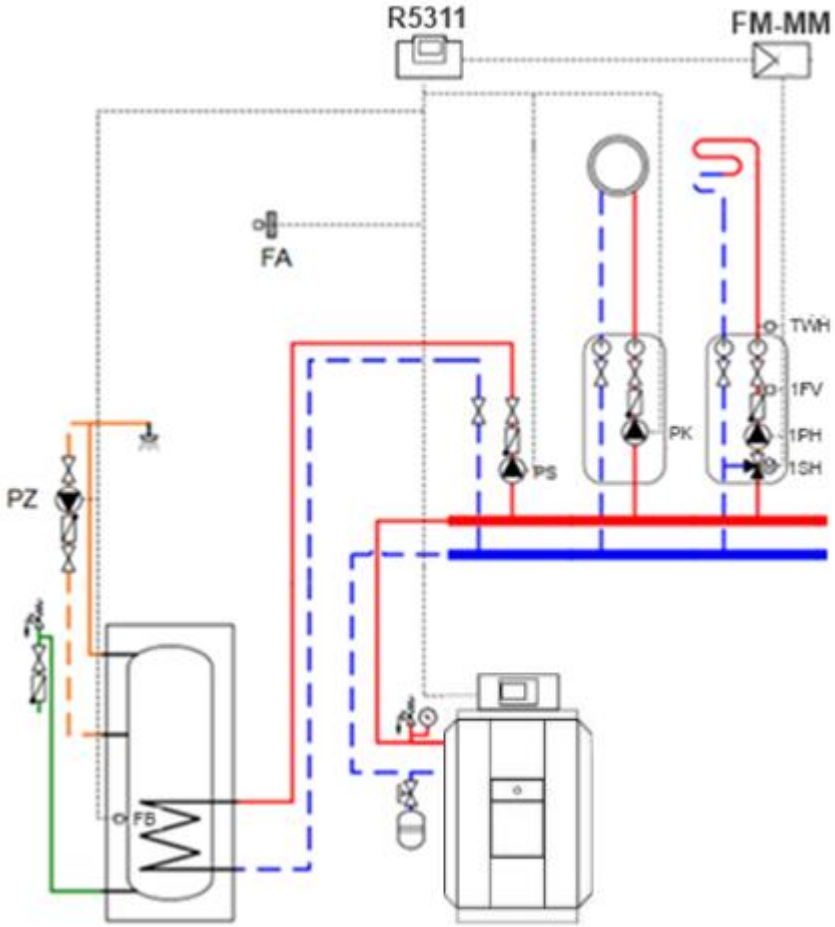

№	Наименование	Кол-во	Артикул
1	Котёл Logano G125 / G215 - __ кВт	1 шт.	xxxxxxxxxx
2	Система управления Logamatic R5311	1 шт.	7736602036
3	Модуль FM-MM	1 шт.	8718598828
4	Комплект датчика температуры бака-в/н NTC RD 6,0 10K 3000	1 шт.	7735502288

* Датчик уличной температуры FA входит в комплект поставки R5311

назад к содержанию

TT/SRF1-SU | 24/08/2020 | © Buderus Otopitelnaja technika o.o.o. 2020. All rights reserved, also regarding any disposal, exploitation, reproduction, editing, distribution, as well as in the event of applications for industrial property rights.

Buderus

Котёл Logano G125/215 + гидр.разделитель + 2 отопительных контура + ГВС

Система управления 5311

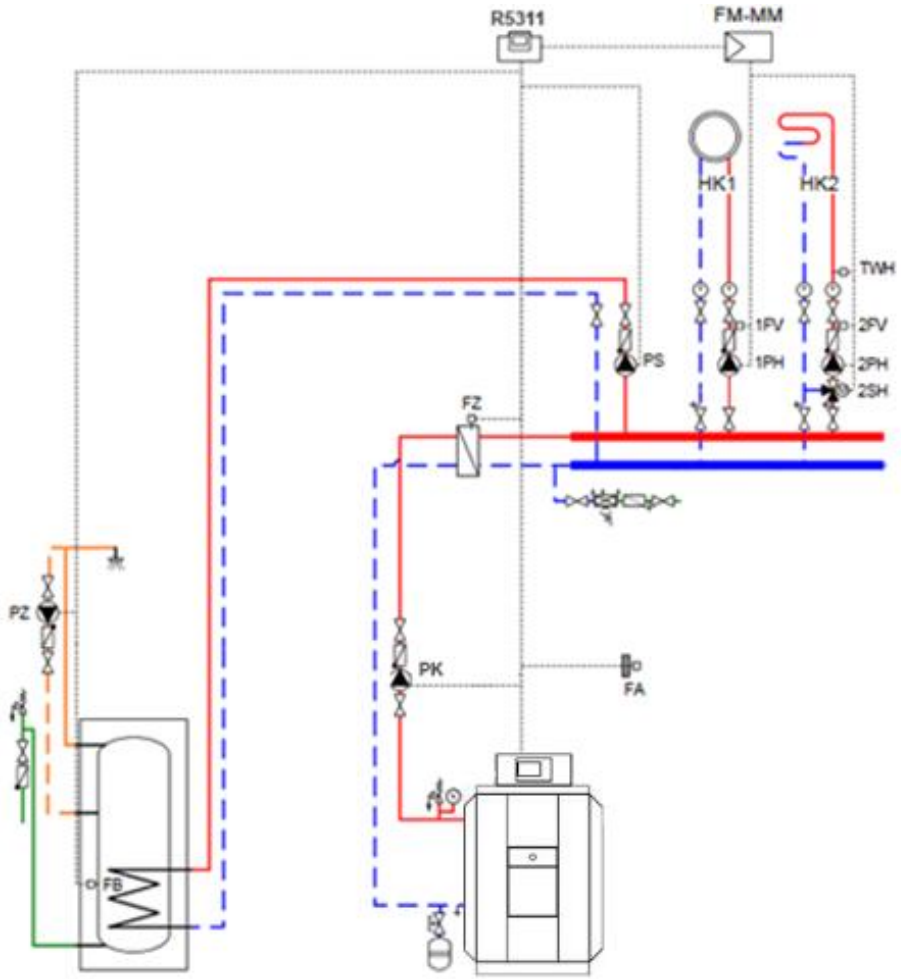

№	Наименование	Кол-во	Артикул
1	Котёл Logano G125 / G215 - __ кВт	1 шт.	xxxxxxxxxx
2	Система управления Logamatic R5311	1 шт.	7736602036
3	Модуль FM-MM	1 шт.	8718598828
4	Комплект датчика FV/FZ	1 шт.	05991376
5	Комплект датчика температуры бака-в/н NTC RD 6,0 10K 3000	1 шт.	7735502288

* Датчик уличной температуры FA входит в комплект поставки R5311

назад к содержанию

TT/SRF1-SU | 24/08/2020 | © Buderus Otopitelnaja technika o.o.o. 2020. All rights reserved, also regarding any disposal, exploitation, reproduction, editing, distribution, as well as in the event of applications for industrial property rights.

Buderus

Котёл Logano G125/215 + 3 отопительных контура + ГВС

Система управления 5311

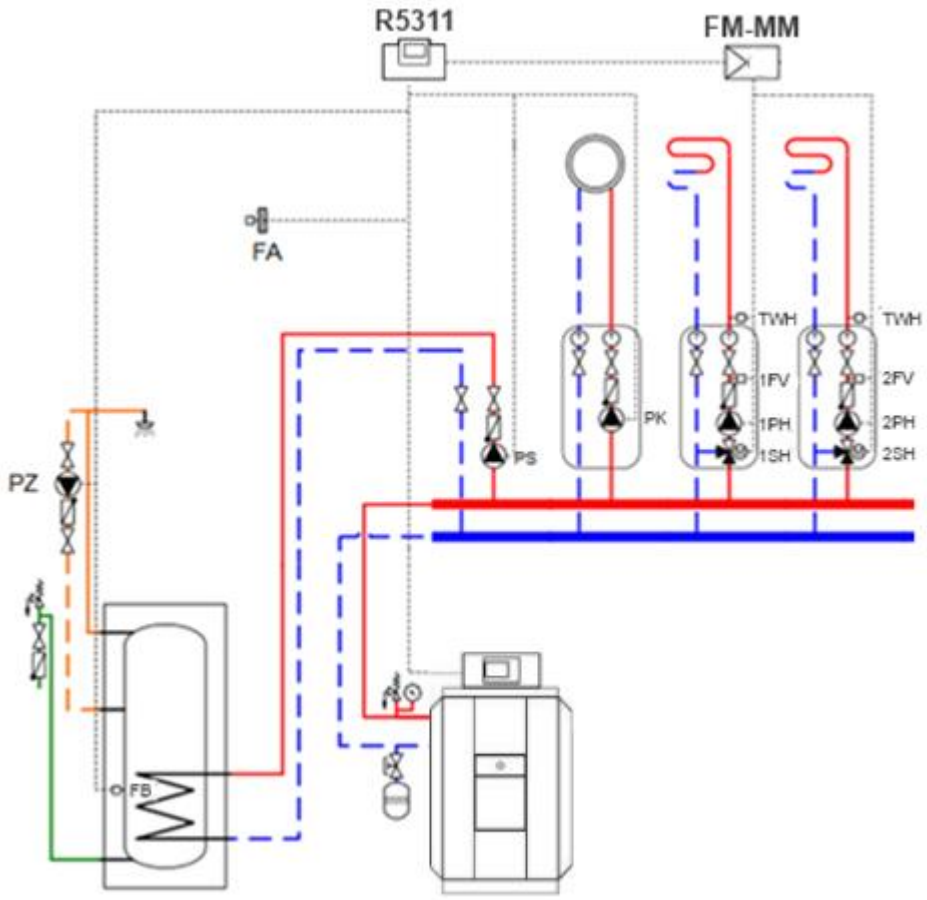

№	Наименование	Кол-во	Артикул
1	Котёл Logano G125 / G215 - __ кВт	1 шт.	xxxxxxxxxx
2	Система управления Logamatic R5311	1 шт.	7736602036
3	Модуль FM-MM	1 шт.	8718598828
4	Комплект датчика FV/FZ	1 шт.	05991376
5	Комплект датчика температуры бака-в/н NTC RD 6,0 10K 3000	1 шт.	7735502288

* Датчик уличной температуры FA входит в комплект поставки R5311

назад к содержанию

TT/SRF1-SU | 24/08/2020 | © Buderus Otopitelnaja technika o.o.o. 2020. All rights reserved, also regarding any disposal, exploitation, reproduction, editing, distribution, as well as in the event of applications for industrial property rights.

Buderus

Котёл Logano G125/215 + гидр.разделитель + 3 отопительных контура + ГВС

Система управления 5311

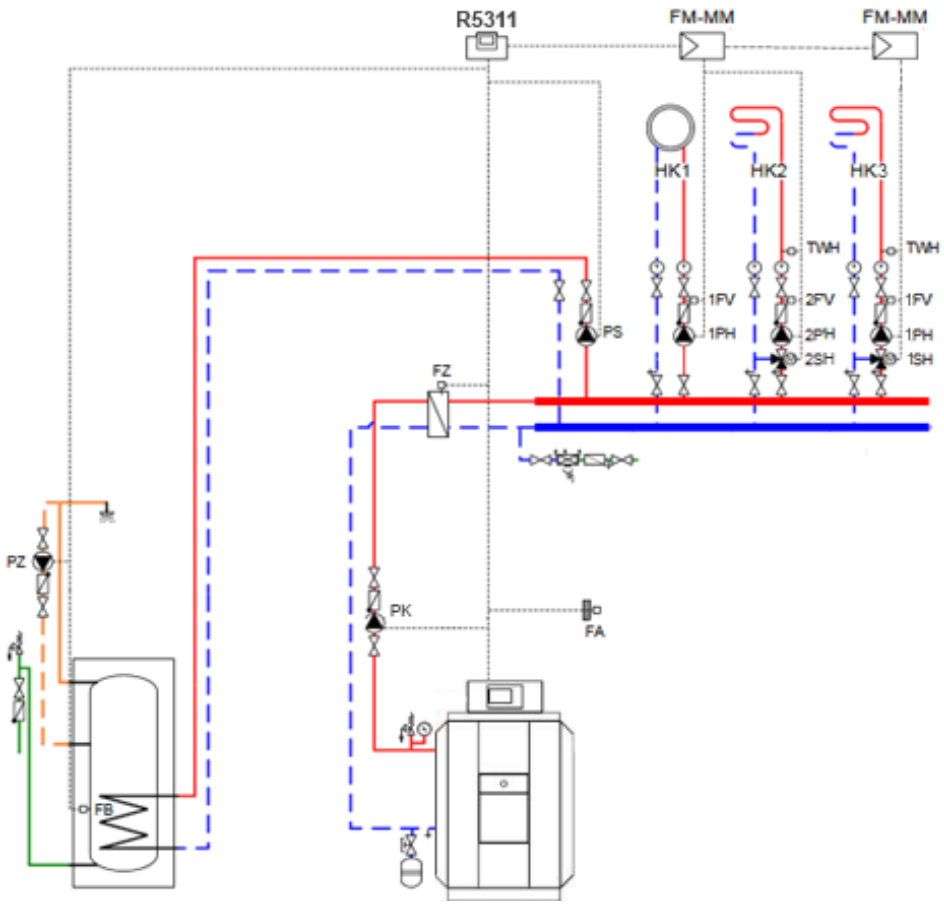

№	Наименование	Кол-во	Артикул
1	Котёл Logano G125 / G215 - __ кВт	1 шт.	xxxxxxxxxx
2	Система управления Logamatic R5311	1 шт.	7736602036
3	Модуль FM-MM	2 шт.	8718598828
4	Комплект датчика FV/FZ	1 шт.	05991376
5	Комплект датчика температуры бака-в/н NTC RD 6,0 10K 3000	1 шт.	7735502288

* Датчик уличной температуры FA входит в комплект поставки R5311

назад к содержанию

TT/SRF1-SU | 24/08/2020 | © Buderus Otopitelnaja technika o.o.o. 2020. All rights reserved, also regarding any disposal, exploitation, reproduction, editing, distribution, as well as in the event of applications for industrial property rights.

Buderus

Котёл Logano G125/215 + 4 отопительных контура + ГВС

Система управления 5311

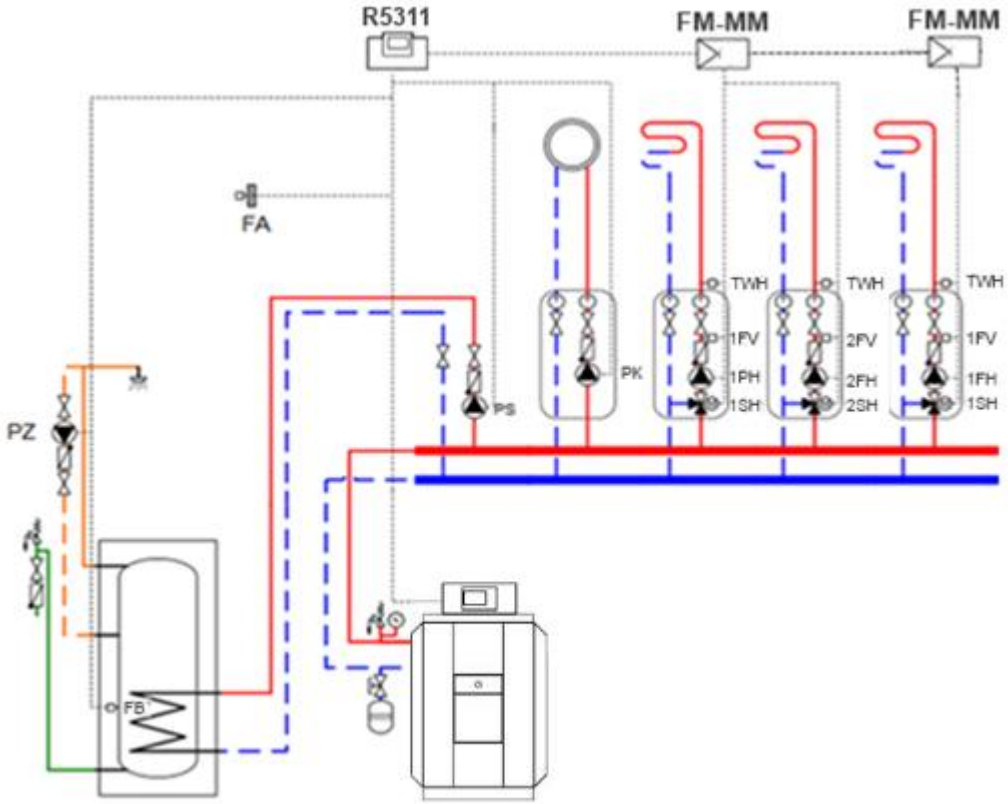

№	Наименование	Кол-во	Артикул
1	Котёл Logano G125 / G215 - __ кВт	1 шт.	xxxxxxxxxx
2	Система управления Logamatic R5311	1 шт.	7736602036
3	Модуль FM-MM	2 шт.	8718598828
4	Комплект датчика FV/FZ	1 шт.	05991376
5	Комплект датчика температуры бака-в/н NTC RD 6,0 10K 3000	1 шт.	7735502288

* Датчик уличной температуры FA входит в комплект поставки R5311

назад к содержанию

TT/SRF1-SU | 24/08/2020 | © Buderus Otopitelnaja technika o.o.o. 2020. All rights reserved, also regarding any disposal, exploitation, reproduction, editing, distribution, as well as in the event of applications for industrial property rights.

Buderus

Котёл Logano G125/215 + гидр.разделитель + 4 отопительных контура + ГВС

Система управления 5311

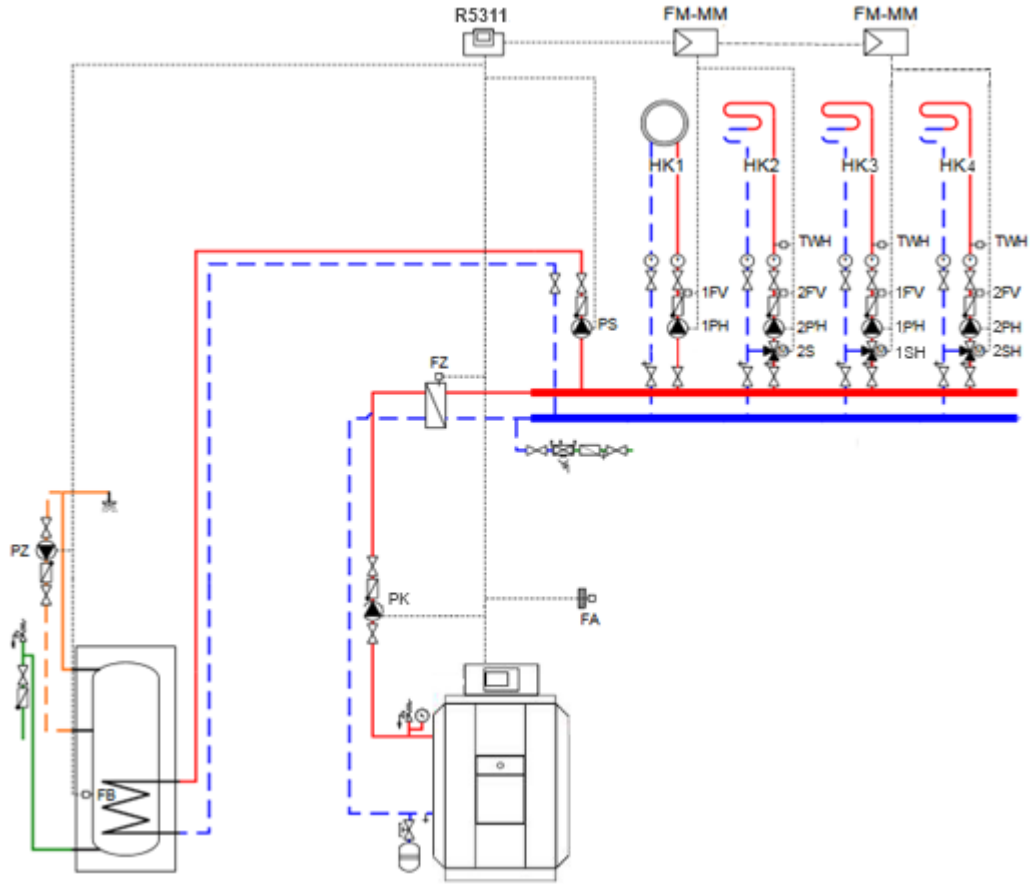

№	Наименование	Кол-во	Артикул
1	Котёл Logano G125 / G215 - __ кВт	1 шт.	xxxxxxxxxx
2	Система управления Logamatic R5311	1 шт.	7736602036
3	Модуль FM-MM	2 шт.	8718598828
4	Комплект датчика FV/FZ	2 шт.	05991376
5	Комплект датчика температуры бака-в/н NTC RD 6,0 10K 3000	1 шт.	7735502288

* Датчик уличной температуры FA входит в комплект поставки R5311

назад к содержанию

TT/SRF1-SU | 24/08/2020 | © Buderus Otopitelnaja technika o.o.o. 2020. All rights reserved, also regarding any disposal, exploitation, reproduction, editing, distribution, as well as in the event of applications for industrial property rights.

Buderus

Котёл Logano G125/215 + гидр.разделитель + 4 отопительных контура + 2 ГВС

Система управления 5311

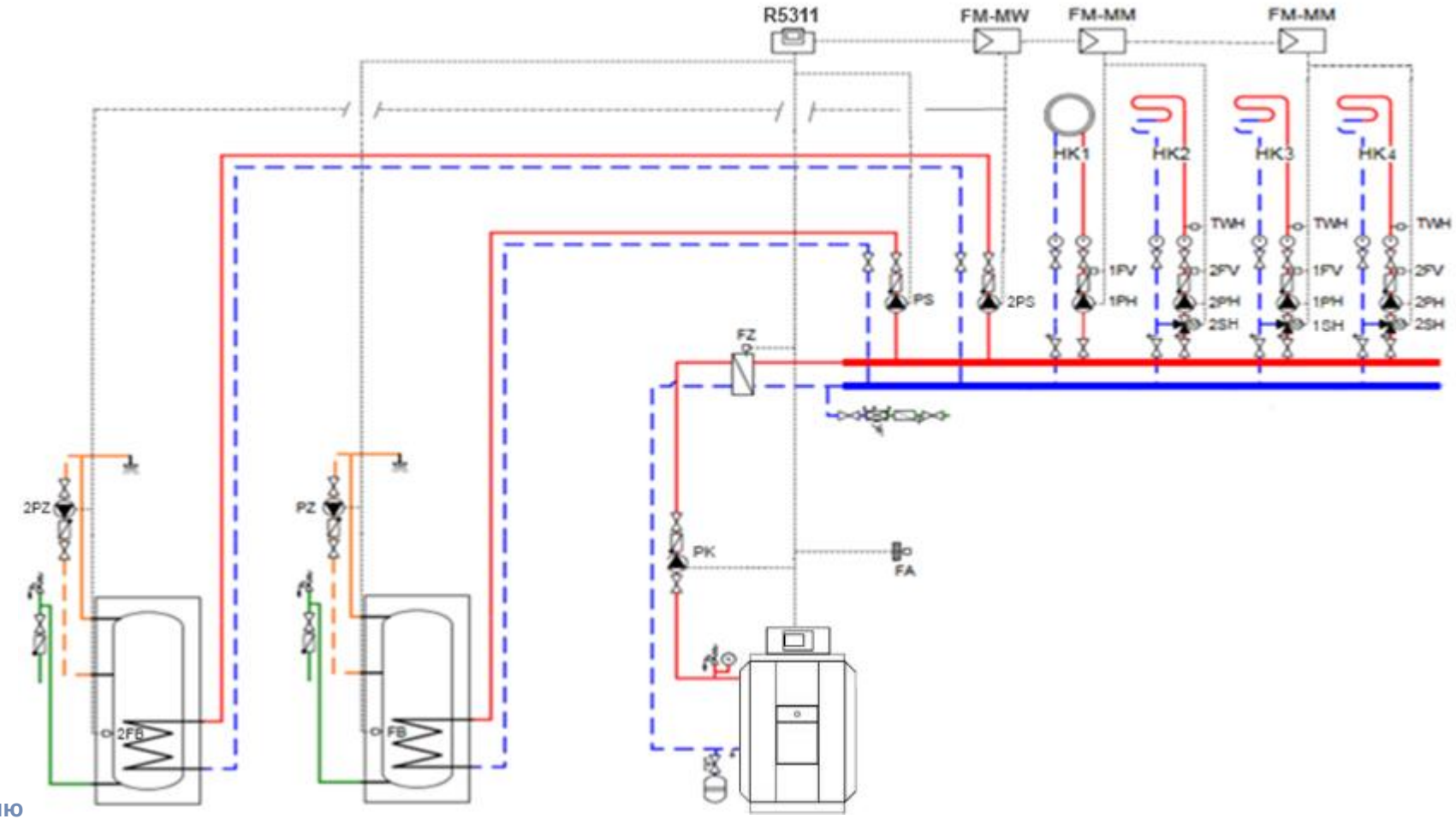

назад к содержанию

TT/SRF1-SU | 24/08/2020 | © Buderus Otopitelnaja technika o.o.o. 2020. All rights reserved, also regarding any disposal, exploitation, reproduction, editing, distribution, as well as in the event of applications for industrial property rights.

Buderus

Котёл Logano G125/215 + гидр.разделитель + 4 отопительных контура + 2 ГВС

Система управления 5311

№	Наименование	Кол-во	Артикул
1	Котёл Logano G125 / G215 – __ кВт	1 шт.	xxxxxxxxxx
2	Система управления Logamatic R5311	1 шт.	7736602036
3	Модуль FM-MM	2 шт.	8718598828
4	Модуль FM-MW	1 шт.	8718598831
5	Комплект датчика FV/FZ	2 шт.	05991376
6	Комплект датчика температуры бака-в/н NTC RD 6,0 10K 3000	1 шт.	7735502288

* Датчик уличной температуры FA входит в комплект поставки R5311

назад к содержанию

TT/SRF1-SU | 24/08/2020 | © Buderus Otopitelnaja technika o.o.o. 2020. All rights reserved, also regarding any disposal, exploitation, reproduction, editing, distribution, as well as in the event of applications for industrial property rights.

Buderus

Котёл Logano G125/215 + гидр.разделитель + 5 отопительных контуров и более

(до 160 контуров)

Система управления 5311 + 5313

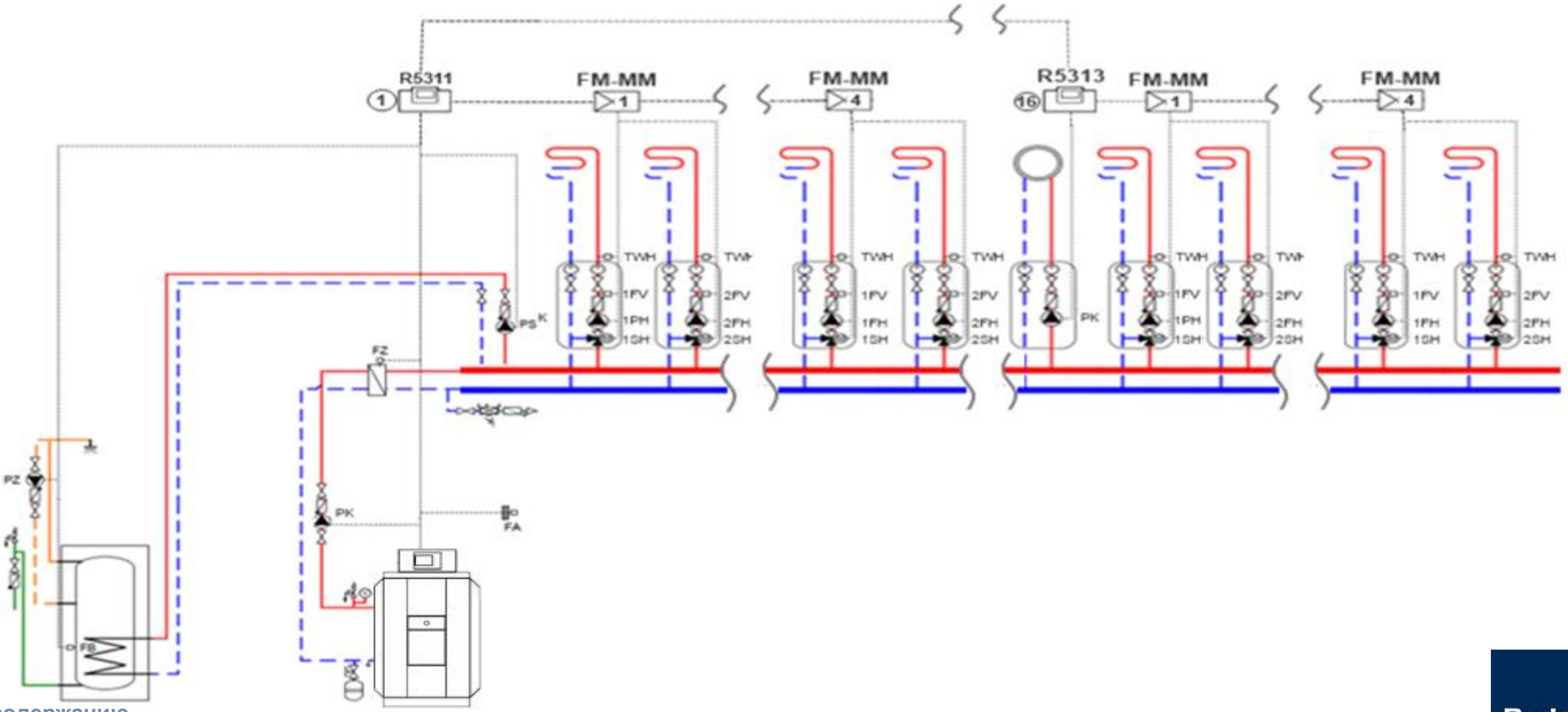

назад к содержанию

TT/SRF1-SU | 24/08/2020 | © Buderus Otopitelnaja technika o.o.o. 2020. All rights reserved, also regarding any disposal, exploitation, reproduction, editing, distribution, as well as in the event of applications for industrial property rights.

Buderus

Котёл Logano G125/215 + гидр.разделитель + 5 отопительных контуров и более (до 160 контуров)

Система управления 5311 + 5313

№	Наименование	Кол-во	Артикул
1	Котёл Logano G125 / G215 - __ кВт	1 шт.	xxxxxxxxxx
2	Система управления Logamatic R5311	1 шт.	7736602036
3	Система управления Logamatic R5313	XX шт.	7736602047
4	Модуль FM-MM	XX шт.	8718598828
5	Комплект датчика FV/FZ	XX шт.	05991376
6	Комплект датчика температуры бака-в/н NTC RD 6,0 10K 3000	XX шт.	7735502288

* Датчик уличной температуры FA входит в комплект поставки R5311

назад к содержанию

TT/SRF1-SU | 24/08/2020 | © Buderus Otopitelnaja technika o.o.o. 2020. All rights reserved, also regarding any disposal, exploitation, reproduction, editing, distribution, as well as in the event of applications for industrial property rights.

Buderus

Каскад Logano G125/215 + гидр.разделитель + 4 отопительных контура + 2 ГВС

Система управления 5311

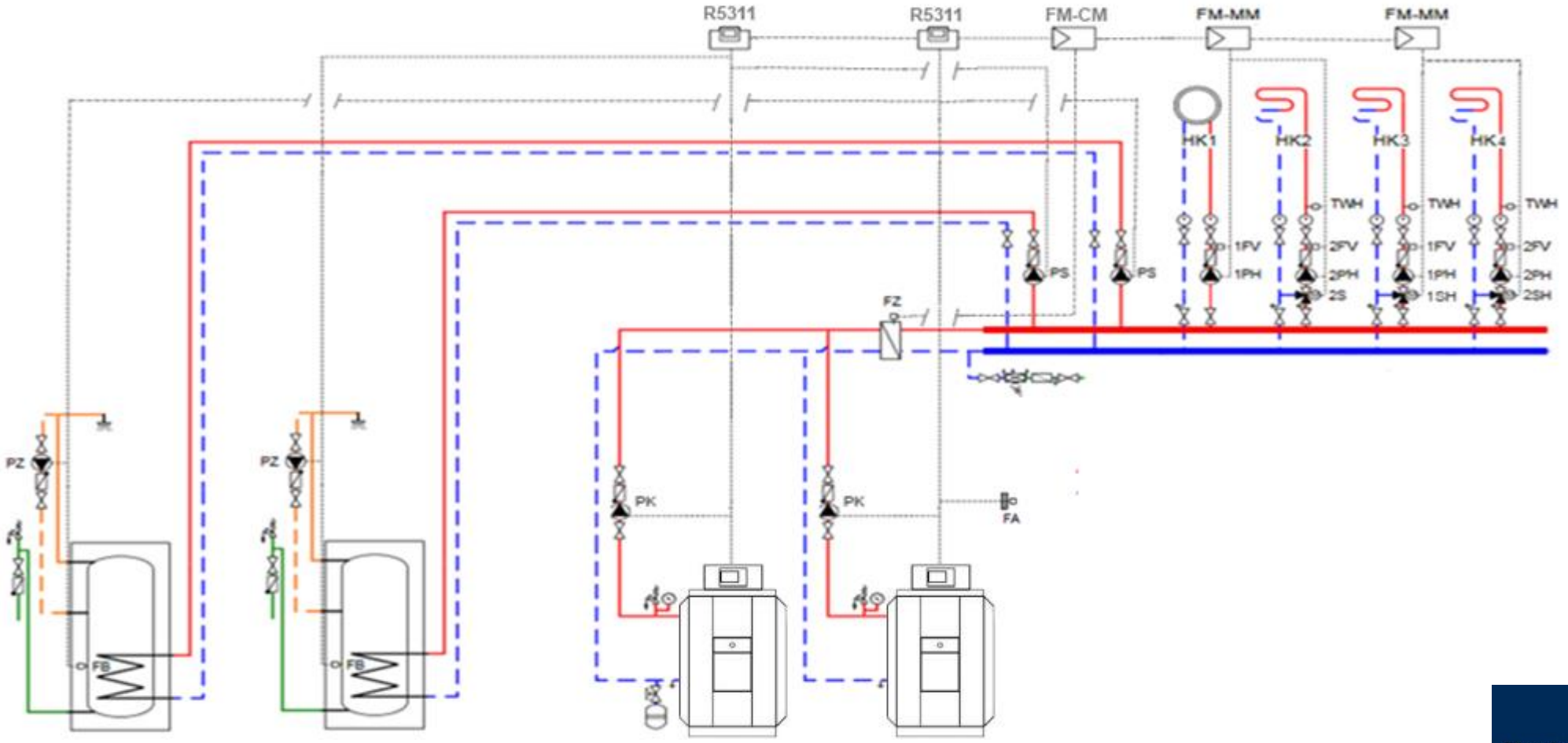

назад к содержанию

TT/SRF1-SU | 24/08/2020 | © Buderus Otopitelnaja technika o.o.o. 2020. All rights reserved, also regarding any disposal, exploitation, reproduction, editing, distribution, as well as in the event of applications for industrial property rights.

Buderus

Каскад Logano G125/215 + гидр.разделитель + 4 отопительных контура + 2 ГВС

Система управления 5311

№	Наименование	Кол-во	Артикул
1	Котёл Logano G125 / G215 – __ кВт	2 шт.	xxxxxxxxxx
2	Система управления Logamatic R5311	2 шт.	7736602036
3	Модуль FM-MM	2 шт.	8718598828
4	Модуль FM-CM	1 шт.	7736602088
5	Комплект датчика FV/FZ	2 шт.	05991376
6	Комплект датчика температуры бака-в/н NTC RD 6,0 10K 3000	2 шт.	7735502288

* Датчик уличной температуры FA входит в комплект поставки R5311

назад к содержанию

TT/SRF1-SU | 24/08/2020 | © Buderus Otopitelnaja technika o.o.o. 2020. All rights reserved, also regarding any disposal, exploitation, reproduction, editing, distribution, as well as in the event of applications for industrial property rights.

Buderus